ATDZELŽOŠANAS STACIJAS PLĀNS.
M1:50

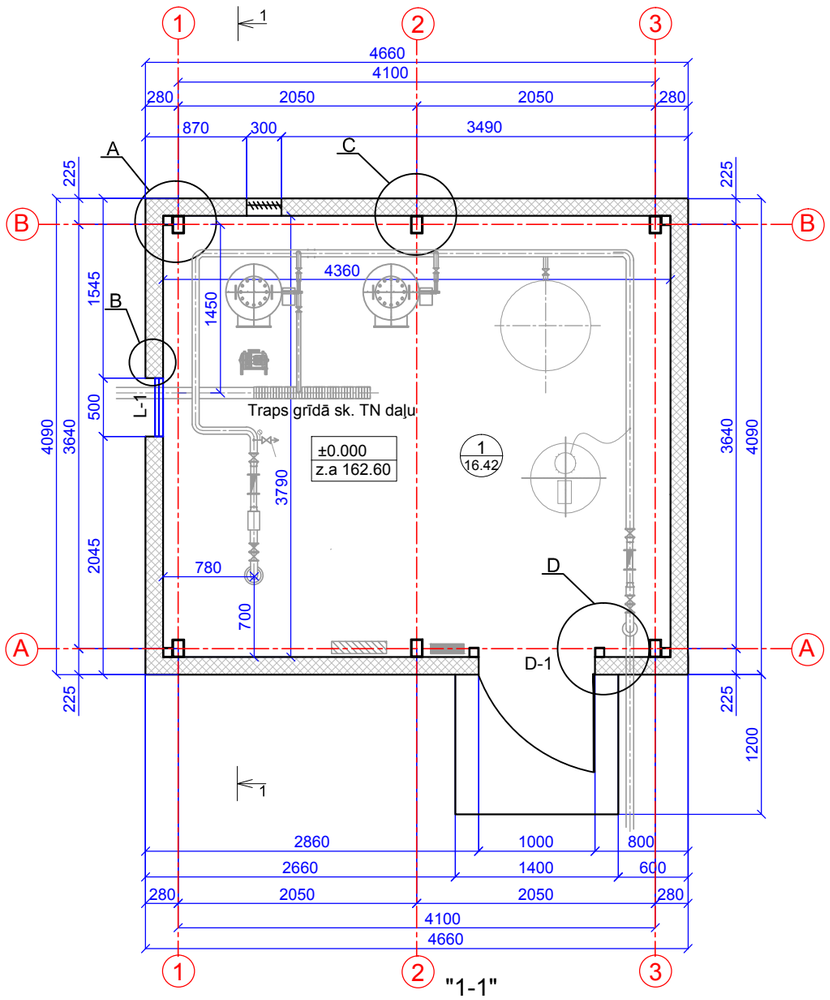

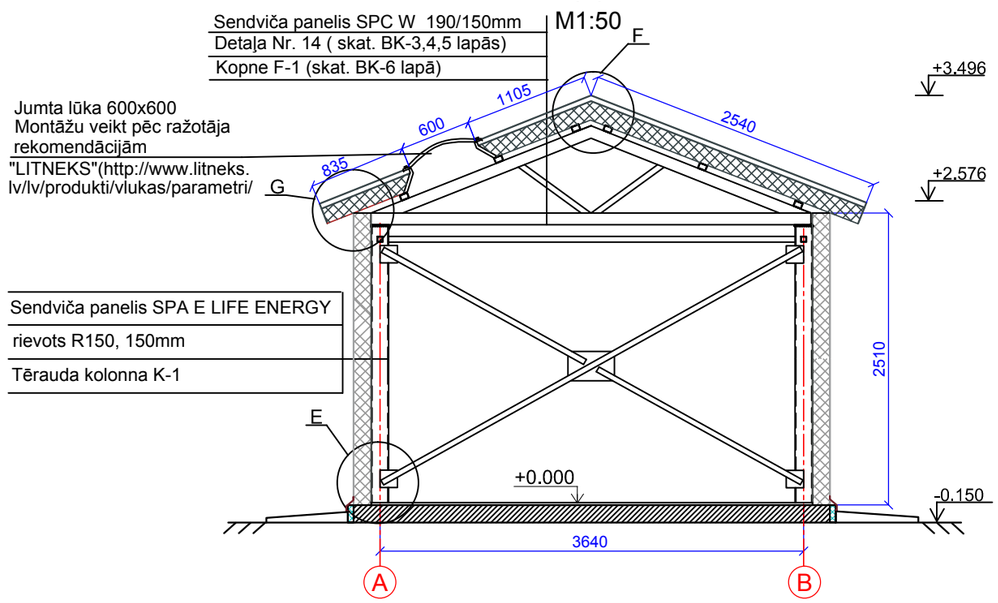

TELPU EKSPLIKĀCIJA

NR.	NOSAUKUMS	PLATĪBA m2
1	ATDZELŽOŠANAS TELPA	16.43

MATERIĀLU SPECIFIKĀCIJA

MARKA POZ.	APZĪMĒJUMS	NOSAUKUMS	SKAITS	PIEZĪMES
D-1		Siltinātas metāla durvis		
		1000x 2100mm ar resti 300x100mm	1	RR-21 (RAL7004)
L-1		PVC logs (neveramais) 500x500mm	1	
		Reste 300x150 mm	1	
		Betons C20/25(B20)F100,W6	0.5	Lievenis

PIEŅEMTIE APZĪMĒJUMI

Projektējamā siena no sendviča paneļa SPA E LIFE ENERGY ,Rievots R150 -150mm, RR-21 (RAL7004) krāsa.

Projektējamais jumta segums no sendviča paneļa SPC W 190/150mm, RAL 7026 krāsa.

Piezīmes

1.Par virsmas atzīmi 0.00 pieņemts tīras grīdas līmenis, kas atbilst ģenerālplāna atzīmei 162.60 m (BAS).
2.Mezglu "A", "B", "C","D", "E" detalizāciju skatīt AR-4 lapā.
3.Mezglu "F" detalizāciju skatīt AR-5 lapā.
3.Mezglu "G" detalizāciju skatīt AR-6 lapā.
4.Iekārtu izvietojums telpā saskaņā ar TN projekta sadaļu.

Amats	Uzvārds	Paraksts	Datums	Būve	
AR daļas vad.	N.Roslyak		10.2014.	Ūdenssaimniecības attīstība Rēzeknes novada Sakstagala pagasta Ciskādu ciemā	
Izstrādāja	R.Latkovska		10.2014.	Lapas nosaukums	Atdzelžošanas stacijas plāns.
				Objekta reģistrācijas Nr.	1/SAK.P.P/014
Inv.Nr.				Proj. stadija: TP	Marka: AR / Lapa: 3 / Mērogs: 1:50

Ekolat sia
Būvkomersanta reģ.Nr.2640-R
Daugavpils, LV-5401
1.Preču 30a tālr.654-24646