ATDZELZOŠANAS STACIJAS MEZGLU "A", "B", "C", "D", "E" DETALIZĀCIJA
M B/M

"A"
B/M

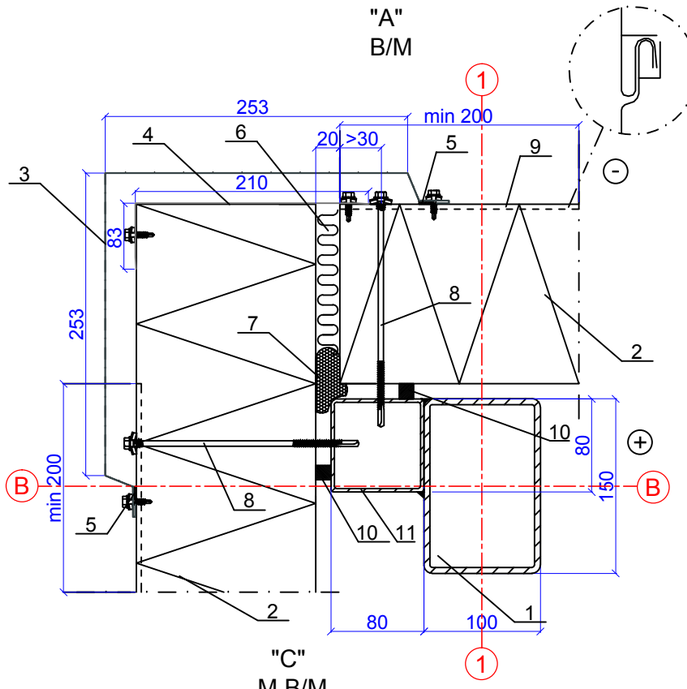

1. Tērauda kolonna K-1 (BK-3 lapā)
2. Sendviča panelis SPA E LIFE ENERGY-150mm
3. Stūris ārējais EA1EC3* PVDF RAL7026 krāsa
4. Stūris ārējais EA1EC9-175ZN* cinkots
5. Blīvējoša lente EA3SS410*
6. Montāžas putas
7. Elastīgs pulioritāns
8. Pašgriezējs skrūve 5,5 x 189mm S5H55189D14S9B 100*
9. Blīvējoša mastika EA3SM310*
10. Blīvējoša lente EA3SS1210*
11. Detaļa Nr. 25 (skat. BK-4,5 lapās)

"B"
M B/M

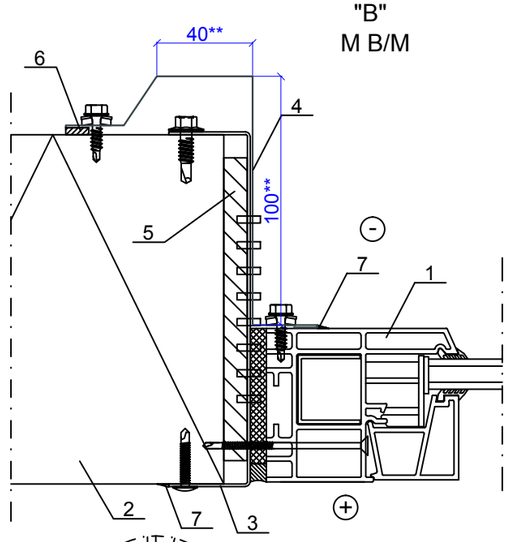

1. Loga bloks
2. Sendviča panelis SPA E LIFE ENERGY-150mm
3. Konstruktīvais U profils EA1W154*
4. Stūris ārējais t=0.6mm PVDF RAL7026 krāsa
5. Izolējoša lente EA3SPBSK130512*
6. Blīvējoša lente EA3SS410*
7. Blīvējoša mastika EA3SM310*

"C"
M B/M

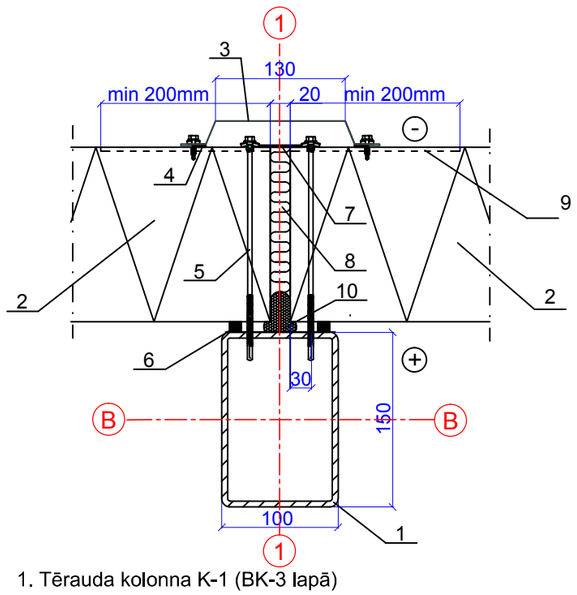

1. Tērauda kolonna K-1 (BK-3 lapā)
2. Sendviča panelis SPA E LIFE ENERGY-150mm
3. Noseglīste EA1JV1* PVDF RAL 7026 krāsa
4. Blīvējoša lente EA3SS410*
5. Pašgriezējs skrūve 5,5 x 189mm S5H55189D14S9B 100*
6. Blīvējoša lente EA3SS1210*
7. Blīvējoša lente EA3JS7050*
8. Montāžas putas
9. Blīvējoša mastika EA3SM310*
10. Elastīgs puliuritāns

"D"
M B/M

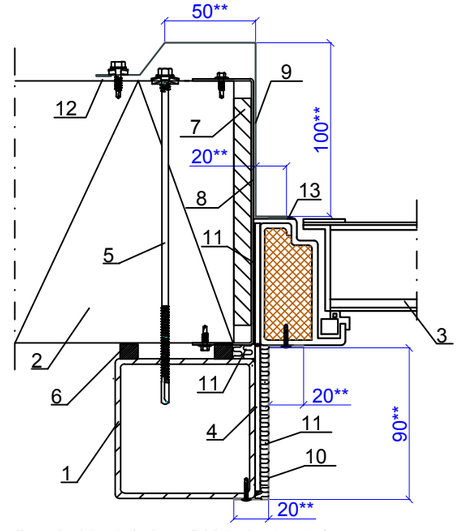

1. Detaļa Nr. 8 (skat. BK-3,4,5 lapās)
2. Sendviča panelis SPA E LIFE ENERGY-150mm
3. Metāla durvju bloks
4. Durvja stiprināšanas elements. Izmērus percizēt uz vietas. Stiprinājumu viekt ar metināšanu.
5. Pašgriezējs skrūve 5,5 x 189mm S5H55189D14S9B 100*
6. Blīvējoša lente EA3SS1210*
7. Izolējoša lente EA3SPBSK130512*
8. Konstruktīvais U profils EA1D150ZN*
9. Stūris ārējais t=0.6mm PVDF RAL 7026 krāsa
10. Stūris iekšējais t=0.6mm PVDF RAL 9016/RR20 kr.
11. Montāžas putas
12. Blīvējoša lente EA3SS410*
13. Blīvējoša mastika EA3SM310*

"E"
M B/M

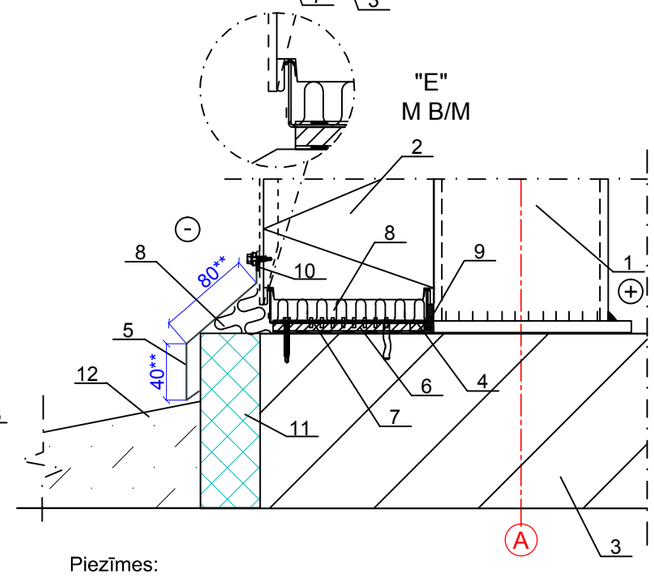

1. Tērauda kolonna K-1 (BK-3 lapā)
2. Sendviča panelis SPA E LIFE ENERGY-150mm
3. Ēkas pamats (BK-2 lapā)
4. Konstruktīvais U profils EA1U150POLRR20*
5. Aizsardzība EA1P3* PVDF RAL 7026 krāsa.
6. Izolējoša lente EA3SPBSK130512*
7. Hidroizolācija EA3SPB07150*
8. Montāžas putas
9. Blīvējoša mastika EA3SM310*
10. Blīvējoša lente EA3SS410*
11. Putupolistirols „Eps 100E" 50mm (BK-2 lapā)
12. Ēku aizsargapmale (BK-2 lapā)

Piezīmes:
1. Durvju un loga montāžu veikt saskaņā ar ražotāja prasībām.
2. Materiālu specifikāciju skat. AR- 5 lapā.
3. Mezgla "C" sitiprināšanas aizsardzību izmantot, ja sienas būs veidotas no diviem paneļiem pēc horizontālēm.
4. Sendviča paneļu stiprināšanas mezglus izkatīt, kā iespējamos montāžas variantus.
5. Visu materiālu montāžu veikt saskaņā ar ražotāja prasībām.
6. Apzīmējumu cipari pie mezgliem atteicas tikai uz mezglu pie kura tie izvietoti.
7. Visiem materiāliem jāatbilst higiēnas parsībām bez kaitīgiem izdalījumiem izbūve un ekspluatācijā.
*Atbilstoši : http://www.ruukki.ru/~/media/Files/Sandwich-panels/Accessories/PDF/Ruukki-Accessories-for-sandwich-panels-SPA.pdf
** Izmērus precizēt uz vietās, veikt iepirkumu tikai pēc izmēru precizēšanas!

Amats	Uzvārds	Paraksts	Datums	Būve
AR daļas vad.	N.Roslyak		10.2014.	Ūdenssaimniecības attīstība Rēzeknes novada Sakstagala pagasta Ciskādu ciemā
Izstrādāja	R.Latkovska		10.2014.	Lapas nosaukums: Atdzelžošanas stacijas mezglu "A", "B", "C", "D", "E" detalizācija.
				Objekta reģistrācijas Nr. 1/SAK.P.P/014
Inv.Nr.				Proj. stadija: TP; Marka: AR; Lapa: 4; Mērogs: B/M

EL Ekolat sia
Būvkomersanta reģ.Nr.2640-R
Daugavpils, LV-5401
1.Preču 30a tālr.654-24646