ATDZELZOŠANAS STACIJAS MEZGLA "F" DETALIZĀCIJA
M B/M

"F"
M B/M

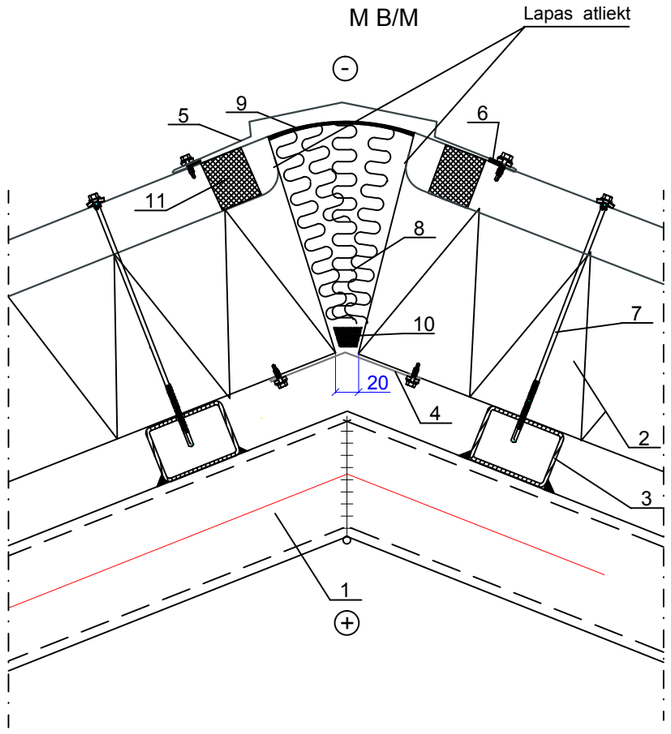

1. Tērauda kopne F1 (BK-6 lapā)
2. Sendviča panelis SPC W 190/150mm
3. Detaļa Nr. 14 (skat. BK-3,4,5 lapās)
4. Stūris iekšējais EA1IC2* PVDF RAL9016/RR20
5. Kore figurālā t=0.6mm PVDF RAL 7026 krāsa
6. Blīvējoša lente EA3SS410*
7. Pašgriezējs skrūve 6,5 x 250
   S5H65250WS9B 100*
8. Montāžas putas
9. Blīvējoša lente EA3JS7050*
10. Blīvējoša mastika EA3SM310*
11. Blīvējoša lente

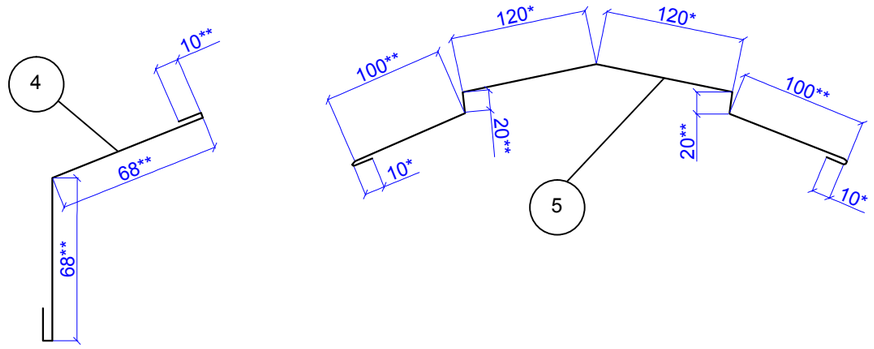

MATERIĀLU SPECIFIKĀCIJA

MARKA POZ.	APZĪMĒJUMS	NOSAUKUMS	SKAITS	PIEZĪMES
		Sendviča panelis SPC W 190/150mm	25.3m2	
		Sendviča panelis SPA E LIFE ENERGY		
		riev.R150,RAL 1015	47.8m2	
		Stūris ārēj. EA1EC3* PVDF RAL7026kr.	10.5t/m	mezgls "A"
		Stūris ārējais EA1EC9-175ZN* cinkots	10.5 t/m	mezgls "A"
		Konstruktīvais U profils EA1W154*	2.0 t/m	mezgls "B"
		Stūr. ārēj. t=0.6mm PVDF RAL 7026 kr.	2.0 t/m	mezgls "B"
		Noseglīste EA1JV1* PVDF RAL 7026kr.	5.0 t/m	mezgls "C"
		Konstruktīvais U profils EA1D150ZN*	5.2 t/m	mezgls "D"
		Stūris ārējais t=0.6mm PVDF RAL 7026	5.2 t/m	mezgls "D"
		Stūris iekšēj. t=0.6mm PVDF RAL9016	5.2 t/m	mezgls "D"
		Konstr.Uprofils EA1U150POL*RAL9016	16.5 t/m	mezgls "E"
		Aizsardzība EA1P3* PVDF RAL7026 kr.	16.7 t/m	mezgls "E"
		Stūris iekšēj. EA1IC2* PVDF RAL9016	21.2 t/m	mezgli "F", "G"
		Kore figurālā t=0.6mm PVDF RAL7026	5.2 t/m	mezgls "F"
		Stūris ārēj. t=0.6mm PVDF RAL7026 kr.	9.4 t/m	mezgls "G" pa asīm A-A, B-B (100mm**)
		Stūris ārēj. t=0.6mm PVDF RAL7026 kr.	8.8 t/m	pa asīm 1-1, 3-3 (150mm**)
		Dzega t=0.6mm PVDF RAL7026 krāsa	10.4 t/m	mezgls "G"
		Lāsenis t=0.6mm PVDF RAL7026 krāsa	10.4 t/m	mezgls "G"
		Sniega bar. t=0.6mm PVDF RAL7026 kr.	10.4 t/m	mezgls "G"
		Tekne RAL 7026 krāsa	10.2 t/m	
		Notekcaurule RAL3000 krāsa	5.0 t/m	
		Dzegas t=0.6mm PVDF RAL7026 kr.	10.1 t/m	jumt. paneļu apšūs pa asīm"1-1", "3-3"
		Konstruktīvais U profils EA1W154*	3.2 t/m	Lūka apstrād.
		"LITNEKS" lūka 600x600mm	1 gab.	

Piezīmes:
1. Sendvič paneļu stiprināšānas mezglus izkatīt, kā iespējamos montāžas variantus.
2. Visu materiālu montāžu veikt saskaņā ar ražotāja prasībām.
3. Apzīmējumu cipari pie mezgliem atteicas tikai uz mezglu pie kura tie izvietoti.
4. Visiem materiāliem jāatbilst higiēnas parsībam bez kaitīgiem izdalījumiem izbūve un ekspluatācijā.

*Atbilstoši:http://www.ruukki.ru/~/media/Files/Sandwich-panels/Accessories/PDF/Ruukki-Accessories-for-sandwich-panels-SPA.pdf

Amats	Uzvārds	Paraksts	Datums	Būve
AR daļas vad.	N.Roslyak		10.2014.	Ūdenssaimniecības attīstība Rēzeknes novada Sakstagala pagasta Ciskādu ciemā
Izstrādāja	R.Latkovska		10.2014.	Lapas nosaukums: Atdzelžošanas stacijas mezgla "F" detalizācija.
				Objekta reģistrācijas Nr. 1/SAK.P.P/014
Inv.Nr.				Proj. stadija: TP; Marka: AR; Lapa: 5; Mērogs: B/M

Ekolat sia
Būvkomersanta reģ.Nr.2640-R
Daugavpils, LV-5401
1.Preču 30a tālr.654-24646