ATDZELZOŠANAS STACIJAS MEZGLA "G" DETALIZĀCIJA
M B/M

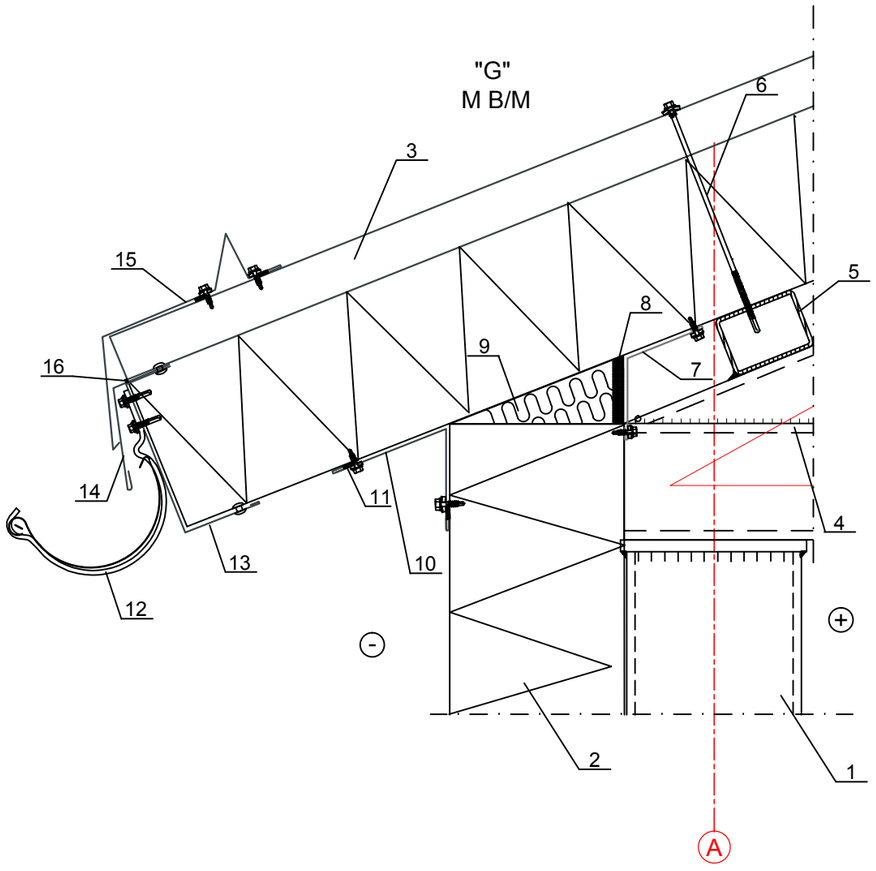

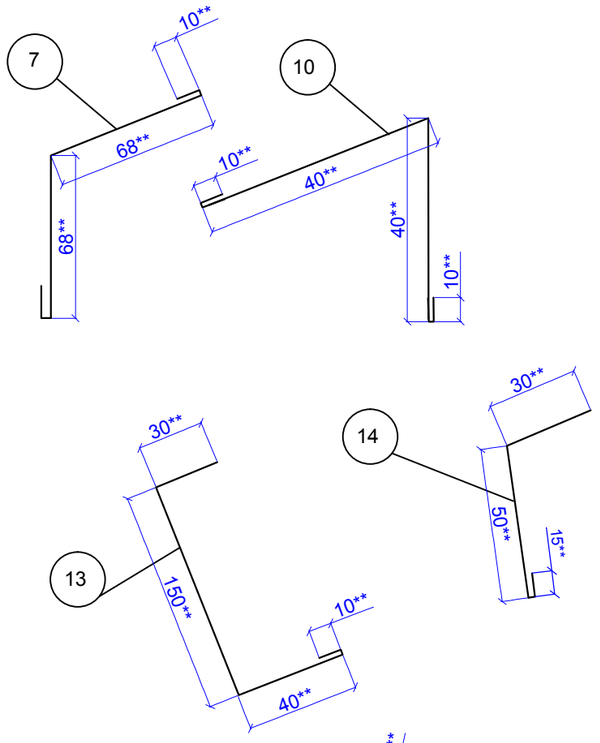

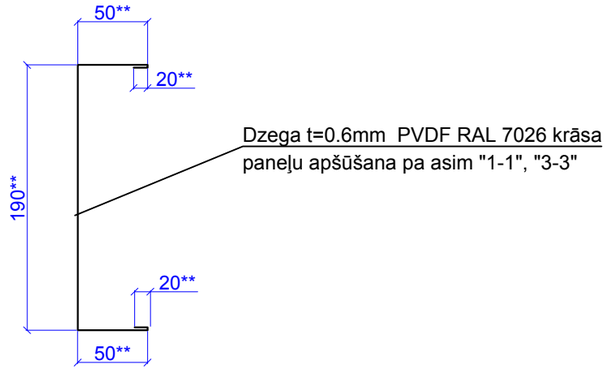

1. Tērauda kolonna K-1 (BK-3 lapā)
2. Sendviča panelis SPA E LIFE ENERGY-150mm
3. Sendviča panelis SPC W 190/150mm
4. Tērauda kopne F1 (BK-6 lapā)
5. Detaļa Nr. 14 (skat. BK-3,4,5 lapās)
6. Pašgriezējs skrūve 6,5 x 250
   S5H65250WS9B 100*
7. Stūris iekšējais EA1IC2* PVDF RAL9016/RR20
8. Blīvējoša mastika EA3SM310*
9. Montāžas putas
10. Stūris ārējais t=0.6mm PVDF RAL7026 krāsa
    (Piezīme: izmantot pa asīm A-A, B-B,
    pa asīm 1-1 un 3-3 izmantot 80**mm stūrīti,
    jo paneļi stiprinājas savādāk, skatīt BK-4 lapu.)
11. Blīvējoša lente EA3SS410*
12. Tekne
13. Dzegas t=0.6mm PVDF RAL 7026 krāsa
14. Lāsenis t=0.6mm PVDF RAL 7026 krāsa
15. Sniega barjers t=0.6mm PVDF RAL 7026 krāsa
16. Blīvējoša mastika EA3SM310*

Piezīmes:
1. Sendvič paneļu stiprināšānas mezglus izkatīt, kā iespējamos montāžas variantus.
2. Visu materiālu montāžu veikt saskaņā ar ražotāja prasībām.
3. Apzīmējumu cipari pie mezgliem atteicas tikai uz mezglu pie kura tie izvietoti.
4. Visiem materiāliem jāatbilst higiēnas parsībam bez kaitīgiem izdalījumiem izbūve un ekspluatācijā.
5. Materiālu specifikāciju skat. AR- 5 lapā.

*Atbilstoši:http://www.ruukki.ru/~/media/Files/Sandwich-panels/Accessories/PDF/Ruukki-Accessories-for-sandwich-panels-SPA.pdf

** Izmērus precizēt uz vietās, veikt iepirkumu tikai pēc izmēru precizēšanas!

Amats	Uzvārds	Paraksts	Datums	Būve
AR daļas vad.	N.Roslyak		10.2014.	Ūdenssaimniecības attīstība Rēzeknes novada Sakstagala pagasta Ciskādu ciemā
Izstrādāja	R.Latkovska		10.2014.	Lapas nosaukums: Atdzelžošanas stacijas mezgla "G" detalizācija.
				Objekta reģistrācijas Nr. 1/SAK.P.P/014
Inv.Nr.				Proj. stadija: TP; Marka: AR; Lapa: 6; Mērogs: B/M

Ekolat sia
Būvkomersanta reģ.Nr.2640-R
Daugavpils, LV-5401
1.Preču 30a tālr.654-24646