ATDZELŽOŠANAS STACIJAS KARKASA UN JUMTA NESOŠO KONSTRUKCIJU PLĀNI

ATDZELŽOŠANAS STACIJAS KARKASA PLĀNS
M1:50

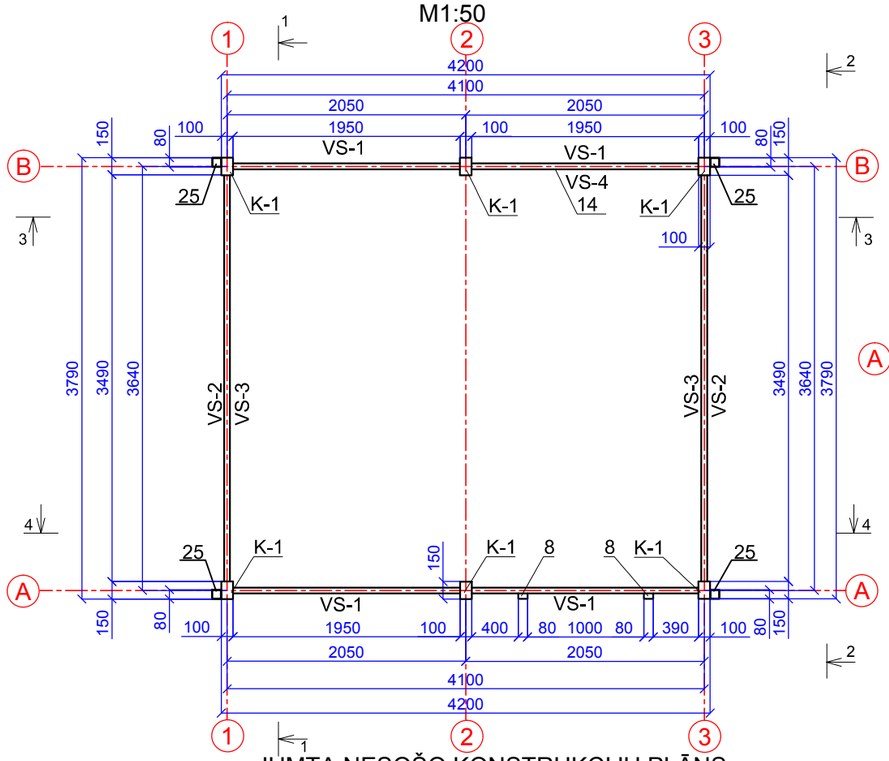

JUMTA NESOŠO KONSTRUKCIJU PLĀNS
M 1:50

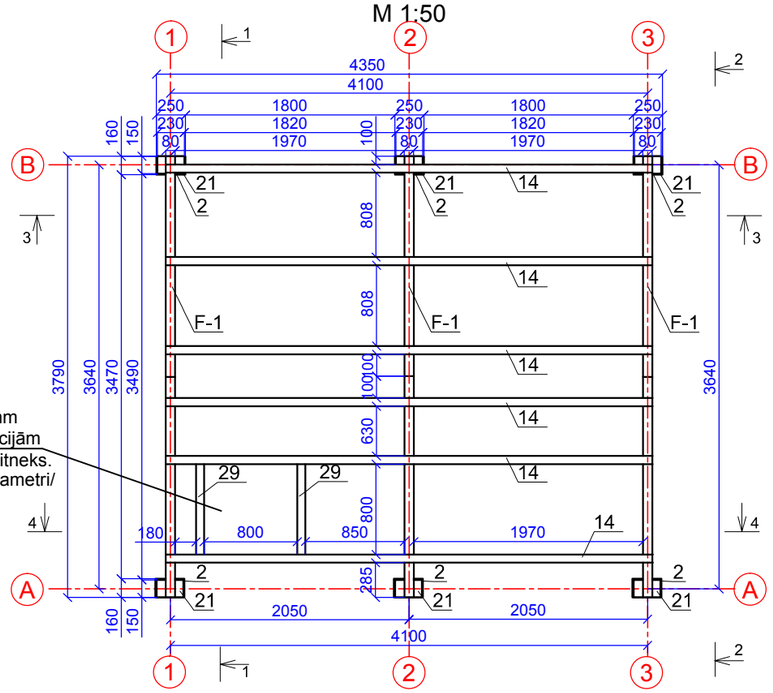

Caurums 800x800mm
jumta lūkam 600x600mm
saskaņā ar rekomendācijām
"LITNEKS"(http://www.litneks.lv/lv/produkti/vlukas/parametri/

"H-H"
M1:5

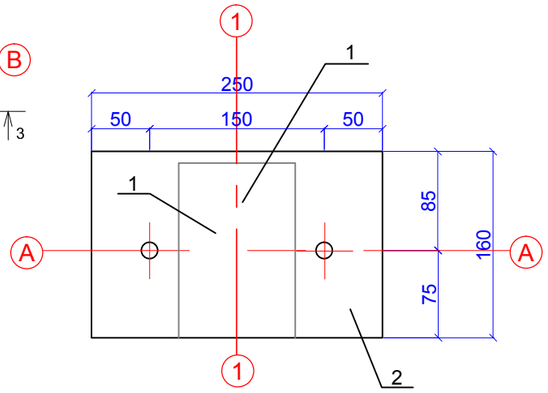

"I-I"
M1:5

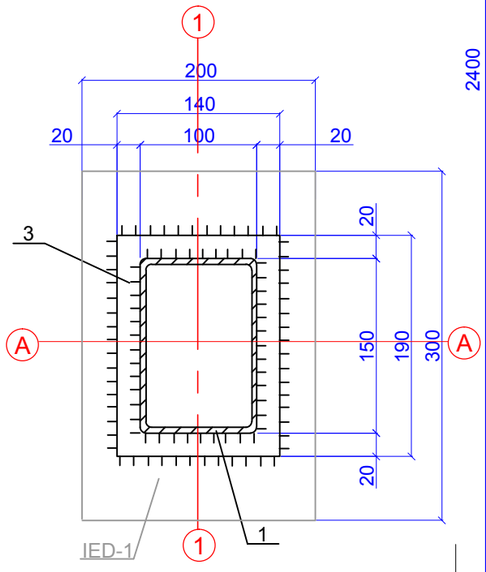

K-1
M1:10

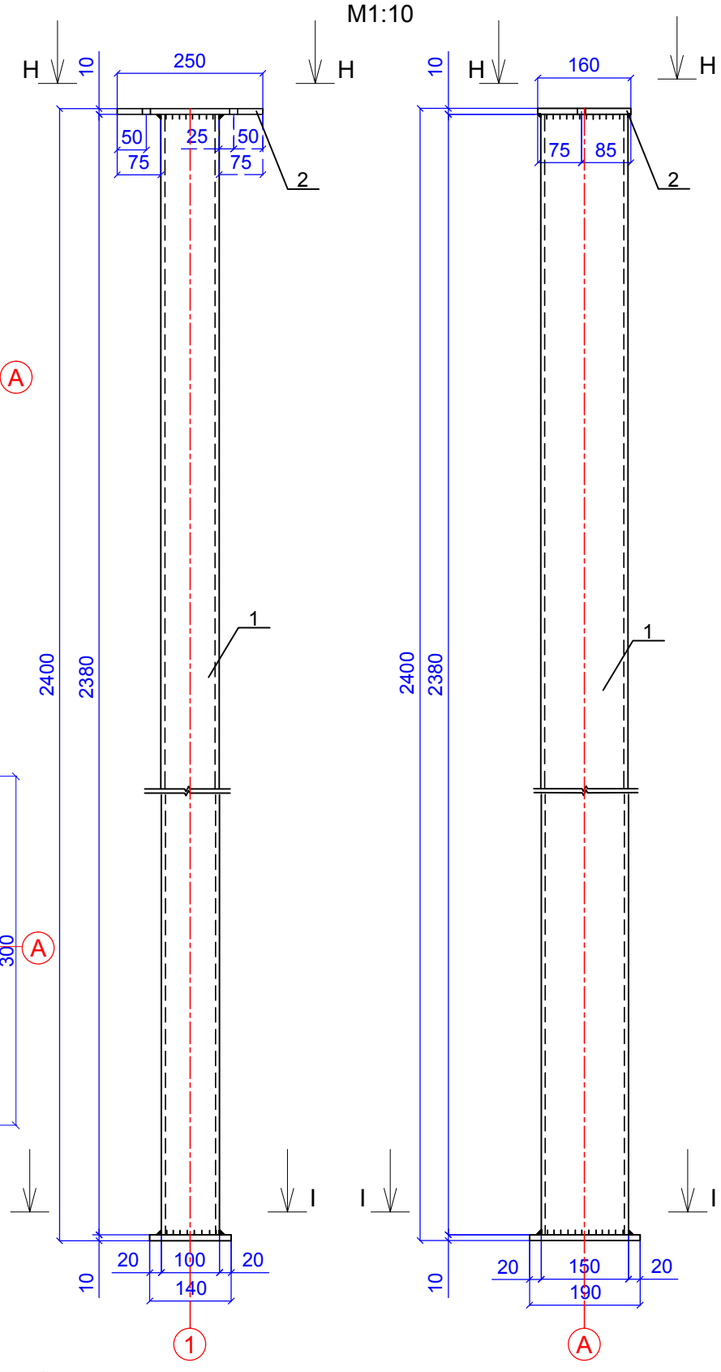

Piezīmes:
1. Metināšanu veikt ar E-42 elektrodiem, metinājuma šuvju augstums vienāds ar plānākā metinamā elementa biezumu.
2. Metāla elementus notīrīt no rūsas un divas reizes gruntēt ar gruntējumu GF-021.
3. Visus elementus paredzēts savienot ar metināšanu, izņēmums ir kolonnas savienošana ar kopnēm.
4. Materiālu specifikāciju skat. BK-5 lapā.
5. Par virsmas atzīmi 0.00 pieņemts tīras grīdas līmenis, kas atbilst ģenerālplāna atzīmei 162.60m (BAS).

Amats	Uzvārds	Paraksts	Datums	Būve	
BK daļas vad.	N.Roslyak		10.2014.	Ūdenssaimniecības attīstība Rēzeknes novada Sakstagala pagasta Ciskādu ciemā	
Izstrādāja	R.Latkovska		10.2014.	Lapas nosaukums	Atdzelžošanas stacijas karkasa un jumta nesošo konstrukciju plāni.
				Objekta reģistrācijas Nr.	1/SAK.P.P/014
Inv.Nr.				Proj. stadija: TP; Marka: BK; Lapa: 3; Mērogs: 1:50, 1:10, 1:5	

Ekolat sia
Būvkomersanta reģ.Nr.2640-R
Daugavpils, LV-5401
1.Preču 30a tālr.654-24646