ATDZELŽOŠANAS STACIJAS KARKASA PLĀNA GRIEZUMI "1-1";"2-2";"3-3";"4-4".

Attālums 800 mm
jumta lūkam 600x600mm
saskaņā ar rekomendācijām
"LITNEKS"(http://www.litneks.lv/lv/produkti/vlukas/parametri/

"1-1"
M1:50

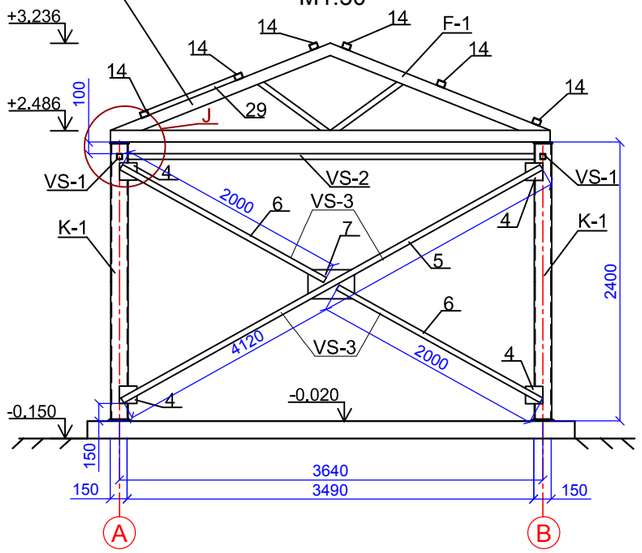

"2-2"
M1:50

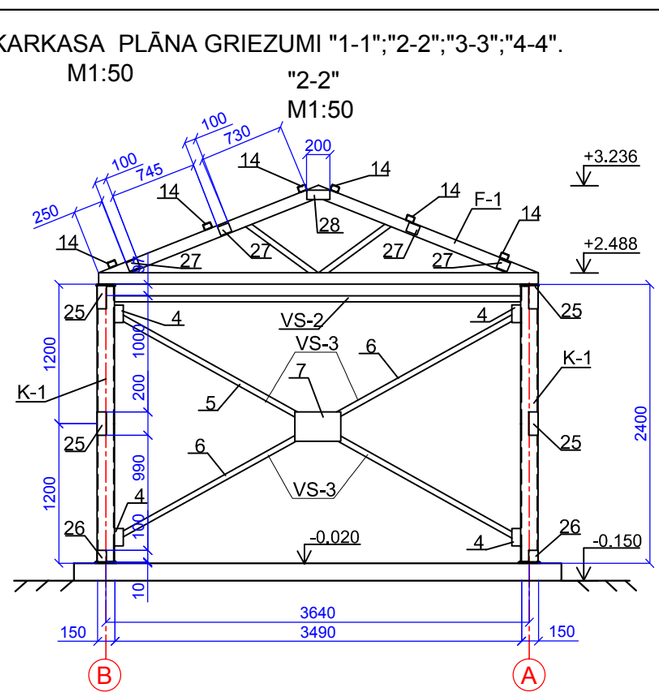

"J"
M1:10

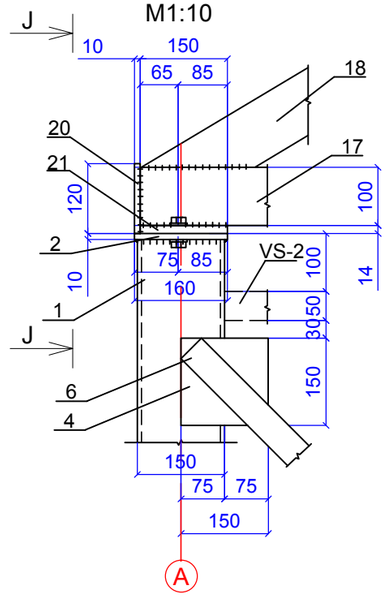

"3-3"
M1:50

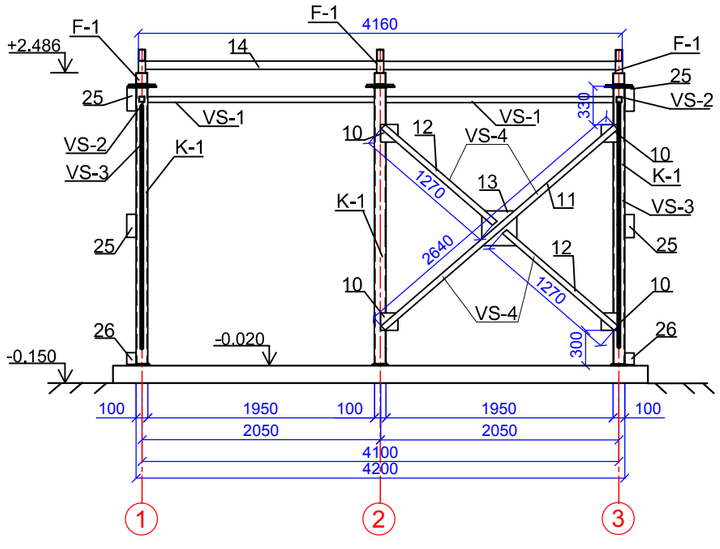

"4-4"
M1:50

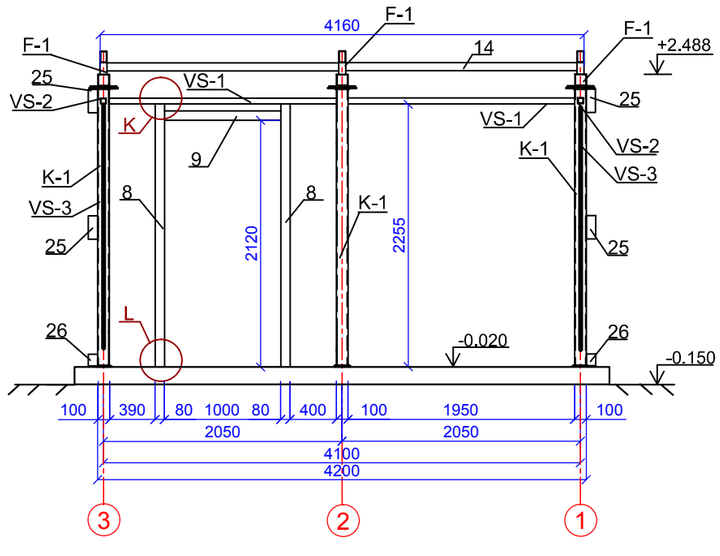

"J-J"
M1:10

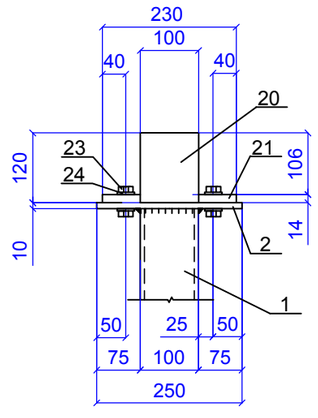

Piezīmes:
1. Metināšanu veikt ar E-42 elektrodiem, metinājuma šuvju augstums vienāds ar plānākā metinātā elementa biezumu.
2. Metāla elementus notīrīt no rūsas un divas reizes gruntēt ar gruntejumu GF-021.
3. Visus elementus paredzēts savienot ar metināšanu, izņēmums ir kolonnas savienošana ar kopnēm.
4. Par virsmas atzīmi 0.00 pieņemts tīras grīdas līmenis, kas atbilst ģenerālplāna atzīmei 162.60m (BAS).
5. Materiālu specifikāciju. skat. BK-5 lapā.
6. Mezglu "K", "L" detalizāciju skat. BK-5 lapā.
7. Detaļas Nr.25 un Nr. 26 viedotas 1200mm platas, sendviča tipa paneļu sitiprināšanai pa asīm A-A un B-B.
8. Pie jumta paneļa apgriešanas izmērus precizēt uz vietas.

Amats	Uzvārds	Paraksts	Datums	Būve: Ūdenssaimniecības attīstība Rēzeknes novada Sakstagala pagasta Ciskādu ciemā			
BK daļas vad.	N.Roslyak		10.2014.				
Izstrādāja	R.Latkovska		10.2014.	Lapas nosaukums: Atdzelžošanas stacijas karkasa plāna griezumi "1-1";"2-2";"3-3";"4-4".			
				Objekta reģistrācijas Nr. 1/SAK.P.P/014			
Inv.Nr.				Proj. stadija: TP	Marka: BK	Lapa: 4	Mērogs: 1:50 1:10

Ekolat sia
Būvkomersanta reģ.Nr.2640-R
Daugavpils, LV-5401
1.Preču 30a tālr.654-24646