Attālums 800 mm
jumta lūkam 600x600mm
saskaņā ar rekomendācijām
"LITNEKS"(http://www.litneks.lv/lv/produkti/vlukas/parametri/

ATDZELŽOŠANAS STACIJAS KOPNE F-1
M1:20

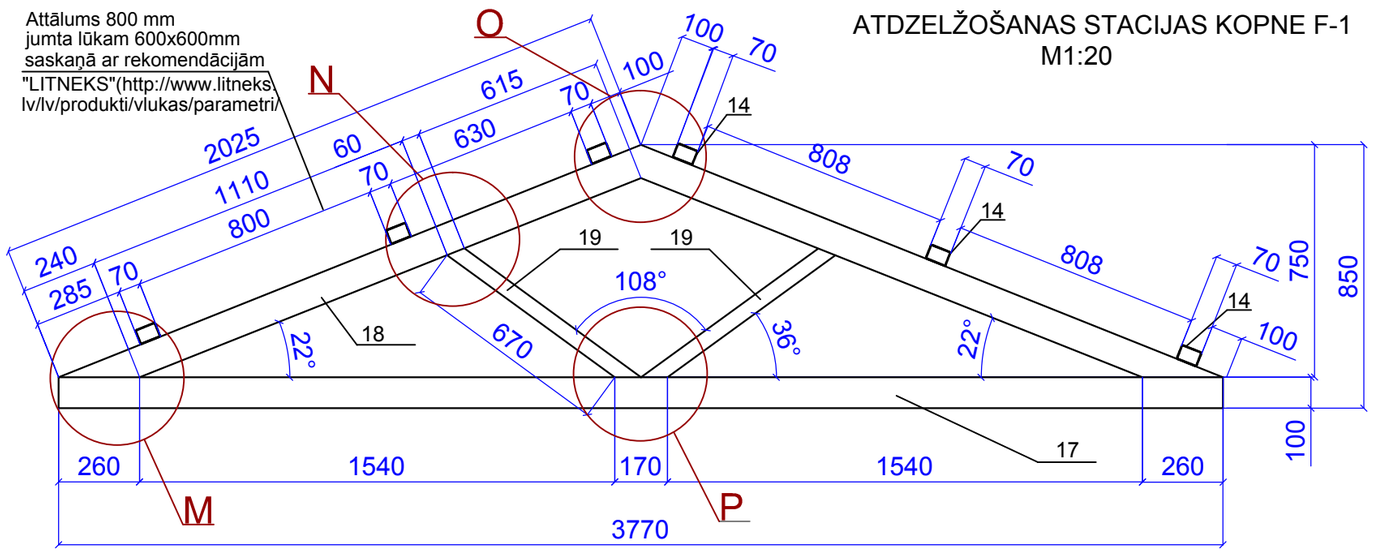

"N"
M1:10

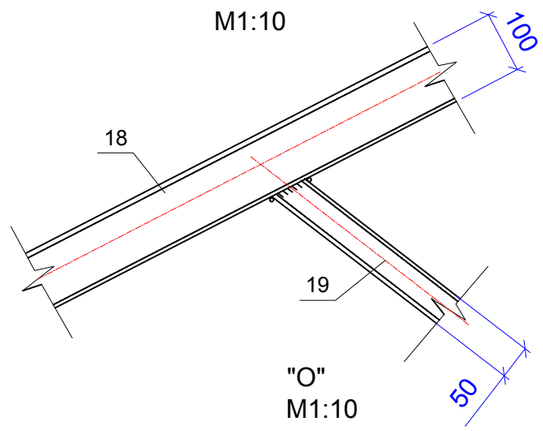

"O"
M1:10

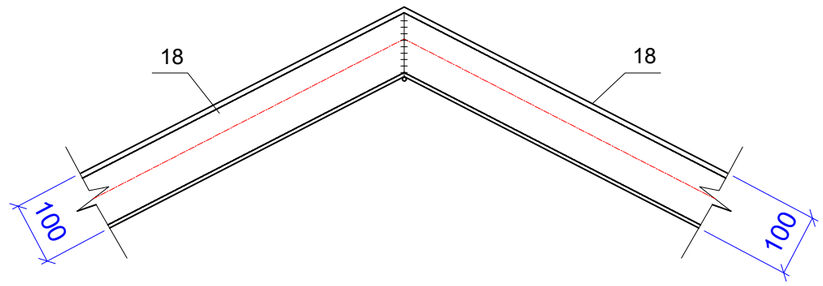

"M"
M1:10

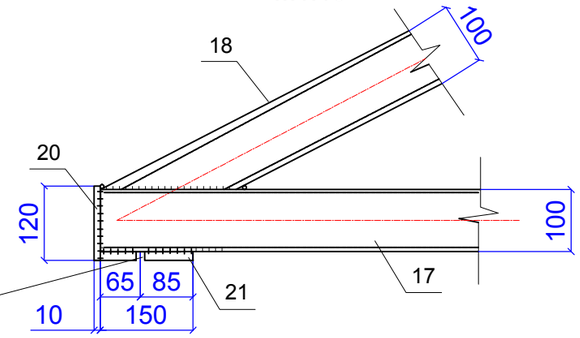

"P"
M1:10

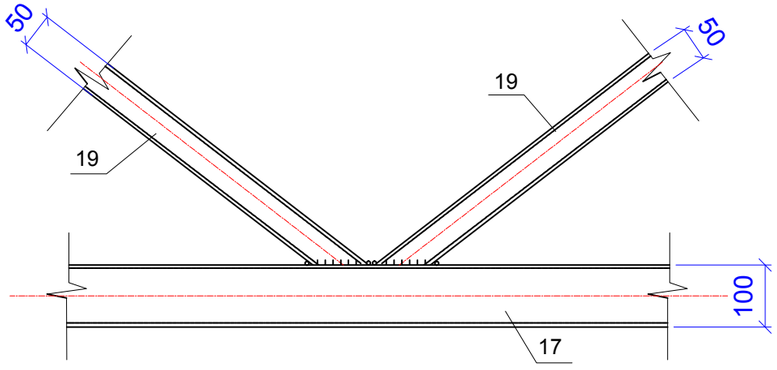

MATERIĀLU SPECIFIKĀCIJA

Elementu marka	Pozīcija	Apzīmējums	Nosaukums Šķērsgriezums	Skaits	Garums m		Masa kg		Tērauda marka	Piezīmes
					Vienam elem.	Kopā elem.	Vienam elem.	Kopā elem.		
F1			Tērauda kopne	3						
	17	EN 10219	▯ 80x100x5mm	3	3.77	11.31	48.3	144.9	S235JR	
	18	EN 10219	▯ 60x100x5mm	6	2.025	12.15	22.88	137.3	S235JR	
	19	EN 10219	▯ 50x50x5mm	6	0.67	4.02	4.4	26.4	S235JR	
	20	EN 10025	▭ 230x150x10 mm	6	0.035	0.21	2.8	16.8	S235JR	
	21	EN 10025	▭ 120x100x6 mm	6	0.012	0.072	0.58	3.48	S235JR	

Piezīmes:
1. Metināšanu veikt ar E-42 elektrodiem, metinājuma šuvju augstums vienāds ar plānākā metinamā elementa biezumu.
2. Metāla elementus notīrīt no rūsas un divas reizes gruntēt ar gruntējumu GF-021.
3. Detaļu specifikāciju Nr. 14 skat. BK-5 lapā, tās montāžu veikt pēc kopnes F-1 izgatavošanas krakasa veidošanas laikā.
4. Visus elementus paredzēts savienot ar metināšanu, izņēmums ir kolonnas savienošana ar kopnēm.

Amats	Uzvārds	Paraksts	Datums	Būve
BK daļas vad.	N.Roslyak		10.2014.	Ūdenssaimniecības attīstība Rēzeknes novada Sakstagala pagasta Ciskādu ciemā
Izstrādāja	R.Latkovska		10.2014.	Lapas nosaukums: Atdzelžošanas stacijas kopne F-1.
				Objekta reģistrācijas Nr. 1/SAK.P.P/014
Inv.Nr.				Proj. stadija: TP; Marka: BK; Lapa: 6; Mērogs: 1:20 1:10

EL
Ekolat sia
Būvkomersanta reģ.Nr.2640-R
Daugavpils, LV-5401
1.Preču 30a tālr.654-24646