Gruntsūdens pazemināšana būvlaukumā ar adatfiltru iekārtām.

Plāns
M 1:100

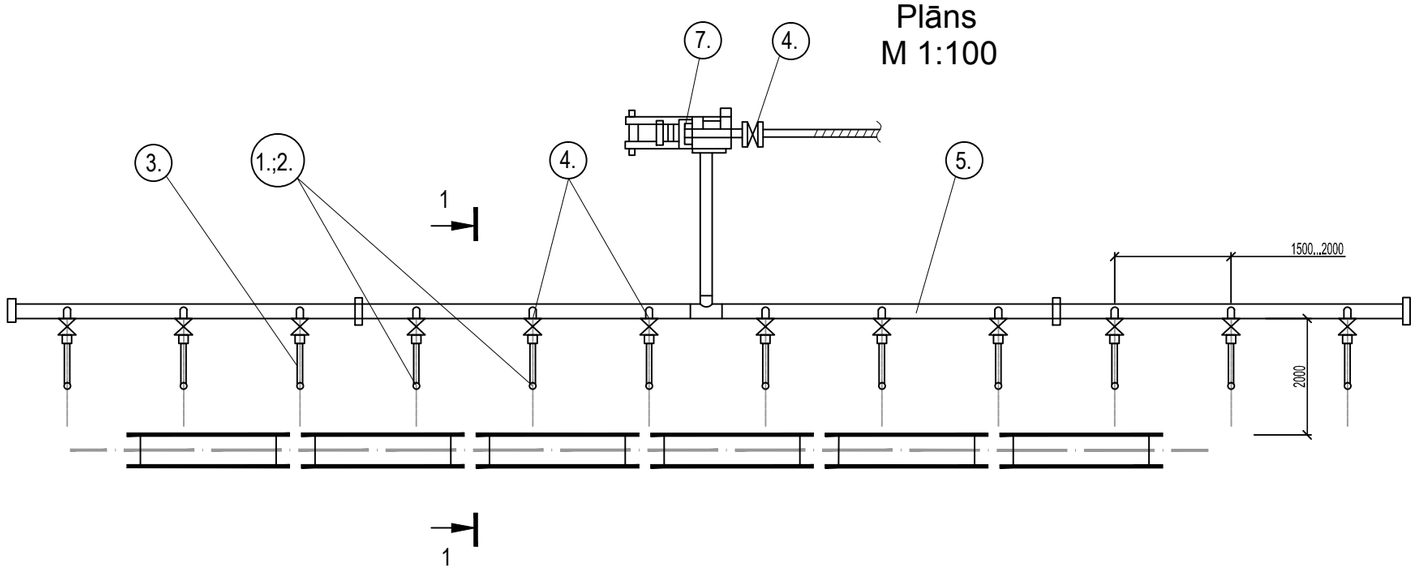

1-1
M 1:50

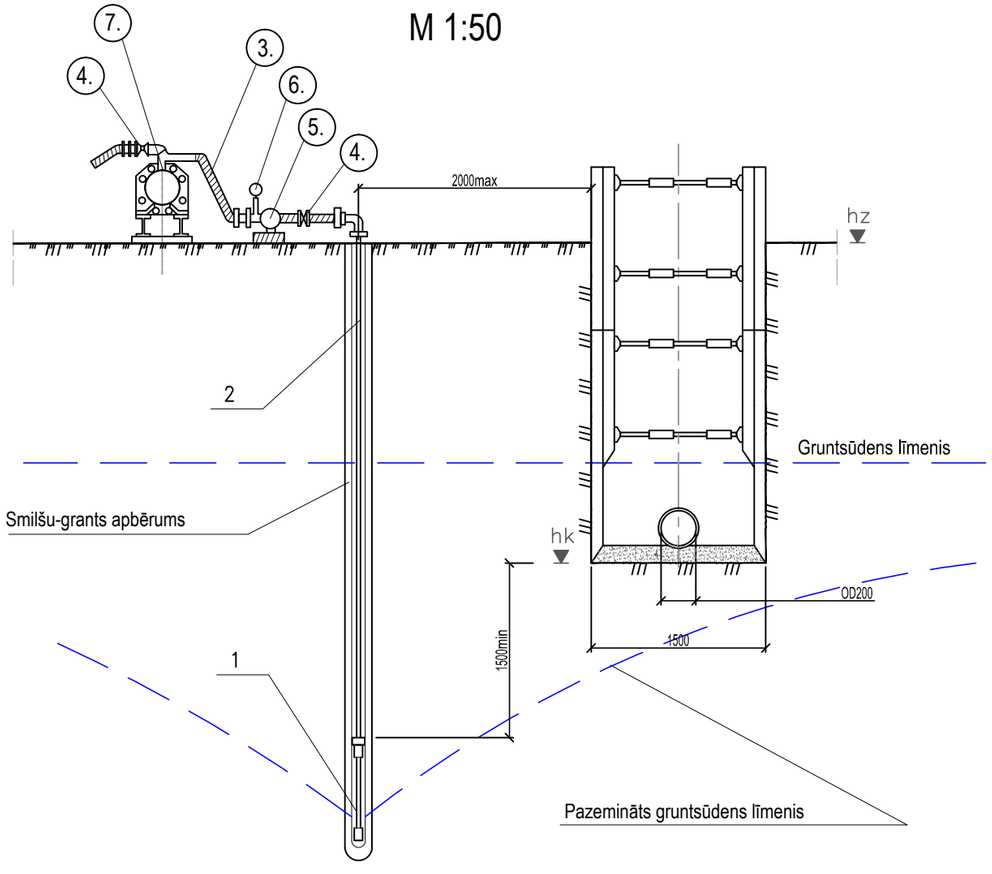

ELEMENTU EKSPLIKĀCIJA

1. Filtra posms
2. Caurule virs filtra
3. Lokana, armēta caurule
4. Aizbīdnis
5. Ūdenssavākšanas kolektors
6. Vakuuma mērītājs
7. Uzsūcošais sūknis

Cauruļu uzglabāšanas shēma

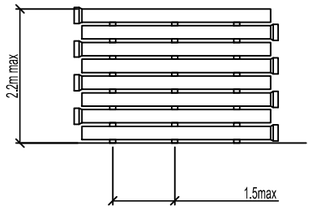

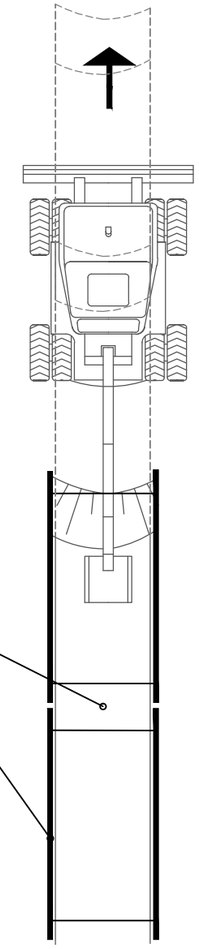

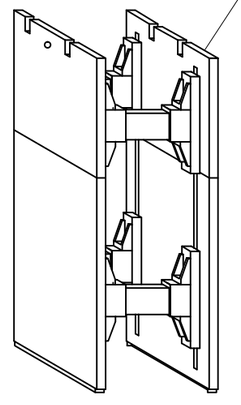

PIEZĪME:
Doto lapu skatīt kopā ar lapu DOP-4.

Amats	Uzvārds	Paraksts	Datums
Proj. DOP vadīt.	T. Loginova		10.2014.
Izstrād.	N.Ziļe		10.2014.
Inv.Nr.			

Būve: Ūdenssaimniecības attīstība Rēzeknes novada Sakstagala pagasta Ciskādu ciemā

Lapas nosaukums: Gruntsūdens pazemināšana būvlaukumā ar adatfiltru iekārtām. Plāns. Griezumi. Cauruļu uzglabāšanas shēma.

Objekta reģistrācijas Nr. 1/SAK.P.P./014

Proj. stadija	Marka	Lapa	Mērogs
TP	DOP	3	B/M

Ekolat sia
Būvkomersanta reģ.Nr.2640-R
Daugavpils, LV-5401
1.Preču 30a tālr.654-24646