Tranšejas nostiprināšana pielietojot tranšejas atbalsta sienas

Garengriezums.

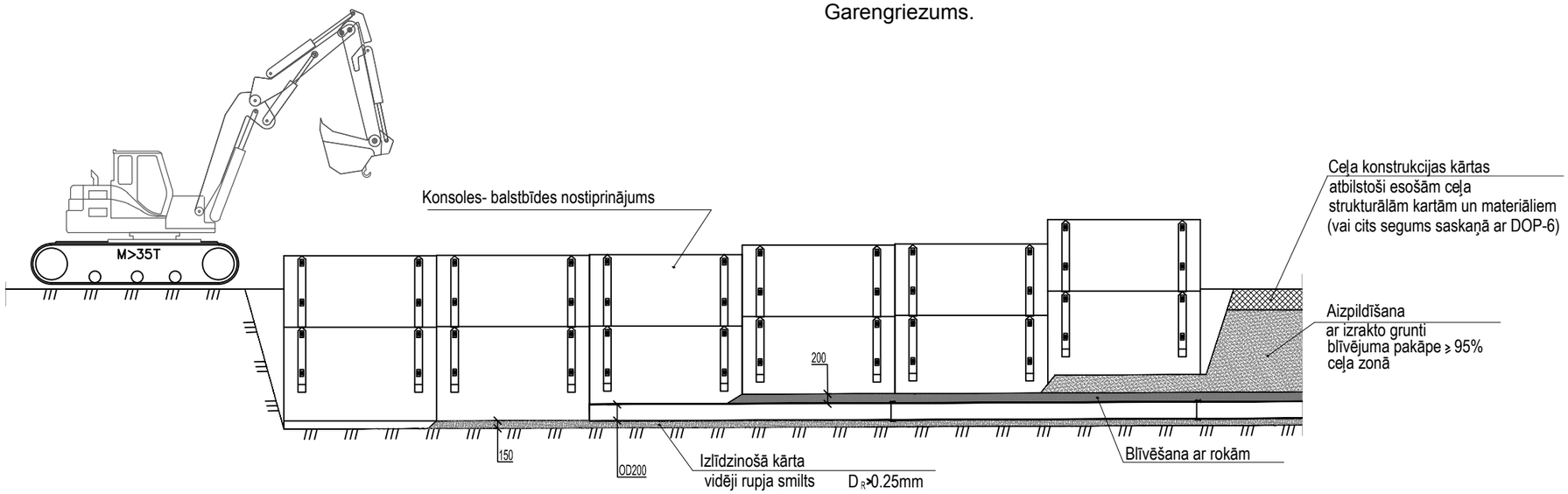

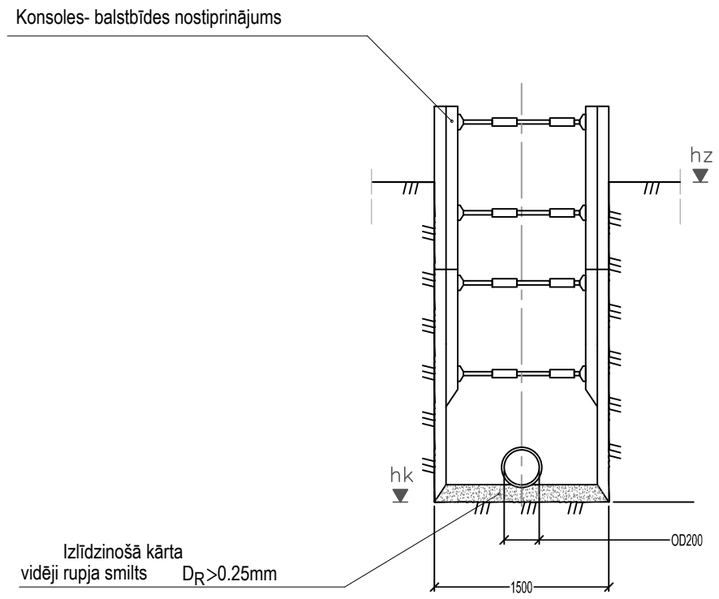

PIEZĪME:

Doto lapu skatīt kopā ar lapu DOP-3.

Amats	Uzvārds	Paraksts	Datums	Būve
Proj. DOP vadīt.	T. Loginova		*10.2014.*	Ūdenssaimniecības attīstība Rēzeknes novada Sakstagala pagasta Ciskādu ciemā
Izstrād.	N.Ziļe		*10.2014.*	Lapas nosaukums: Tranšejas nostiprināšana pielietojot tranšejas atbalsta sienas
				Objekta reģistrācijas Nr. 1/SAK.P.P./014
Inv.Nr.				Proj. stadija: TP; Marka: DOP; Lapa: 4; Mērogs: B/M

Ekolat sia
Būvkomersanta reģ.Nr.2640-R
Daugavpils, LV-5401
1.Preču 30a tālr.654-24646