NOTEKŪDEŅU BIOLOĢISKĀS ATTĪRĪŠANAS IEKĀRTAS 8M3/DNN PAMATU PLĀTNE PP-1. STIEGROJUMS.
M 1:50

PAMATU PLĀTNE PP-1
M 1:50

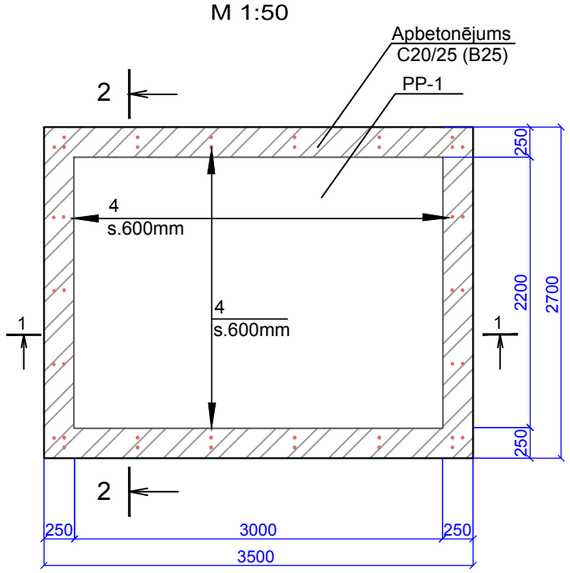

2 - 2
B/M

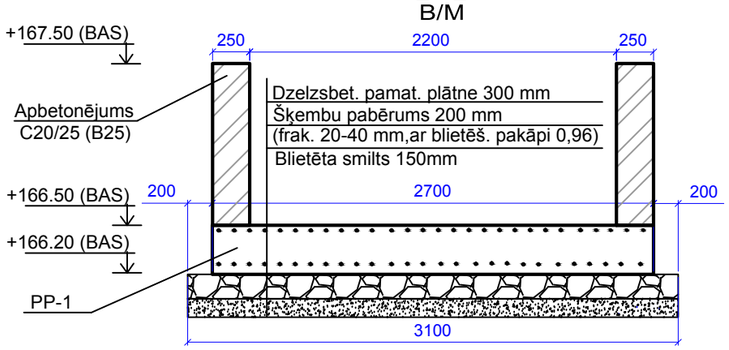

IEKĀRTAS STIPRINĀJUMA ELEMENTS PIE PLĀTNES
M B/M

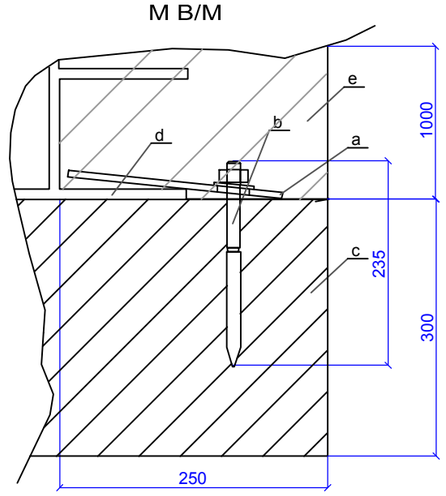

NAI stiprinājums

a. Metāla plāksnis 150x50mm*
b. Enkurskūve M12mm*
c. PP-1
d. NAI pēda- stiprinājuma mals.
e. Apbetonējums pa PP-1 plātnes malu ar betonu C20/25 (B25) b=250, h=1000mm.

PAMATU PLĀTNES PP-1 STIEGROJUMS
M 1:50

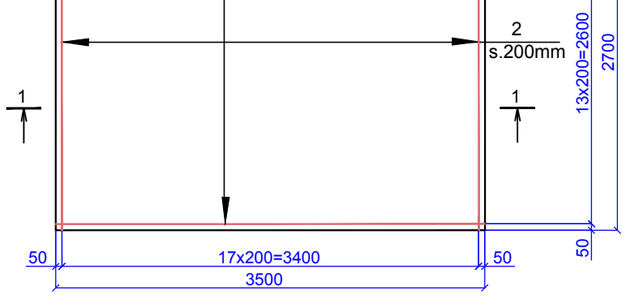

1 - 1
B/M

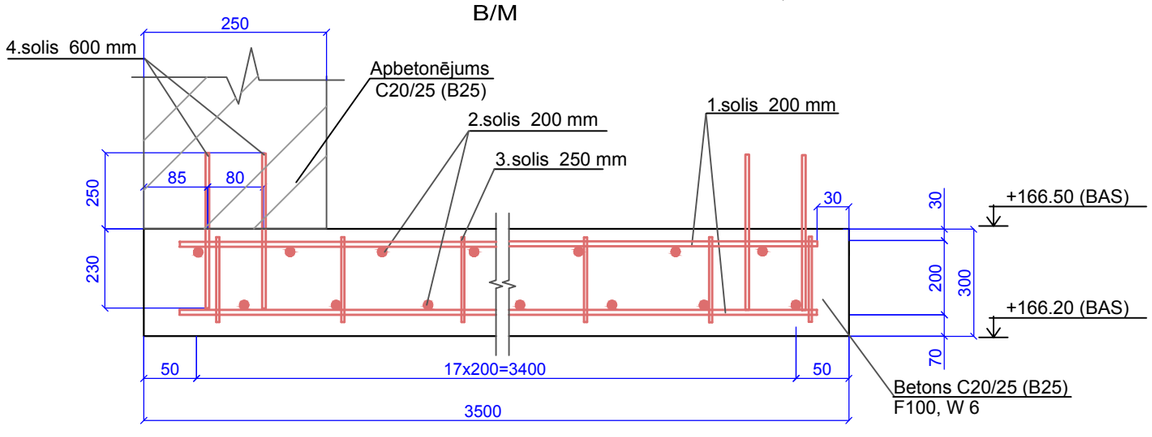

MATERIĀLU SPECIFIKĀCIJA

Elementu marka	Pozīcija	Apzīmējums	Nosaukums Šķērsgriezums	Skaits	Skaits m		Masa kg		Tērauda marka
					Vienam elemen.	Kopā elemen.	Vienam elemen.	Kopā elemen.	
	1	EN 10080	—— Stiegra Ø 12 A3	27	3.44	92.88	3.06	82.7	B500SP
	2	EN 10080	—— Stiegra Ø 12 A3	35	2.64	92.40	2.35	82.25	B500SP
	3	EN 10080	—— Stiegra Ø 10 A3	130	0.27	35.1	0.17	22.1	B500SP
	4	EN 10080	—— Stiegra Ø 12 A3	41	0.48	19.68	0.43	17.7	B500SP
		LVS EN 206-1	Betons C20/25 (B25) m^3	5.6					
			Šķembas m^3	2.5					
			Smilts m^3	1.9					
			NAI stiprinājumu kompl.	13					

Piezīmes:
1. Vispārējas piezīmes sk. lapā DZK-1.
2. Sietu veidot no poz. 1. stiegrām, poz. 2. stiegrām.
3. Stiegru savienošanu veik ar stiepli.
4. NAI stiprinājumu veikt saskaņā ar ražotāja prasībām. Attālums starp stiprinājumiem līdz 800mm*.
5. Pēc iekārtas montāžas tērauda elementus apstrādāt ar bitumenu mastiku.
6. NAI stiprinājuma elementiem ir jābūt ar pretkorozijas īpašībām.
7. BAS -baltijas augstumu atzīmes.
8. Materiālalu specifikācija materialu daudzums noradīts vienai plātnei.
9. Lai nodrošinātu NAI pēc pācelšanās virs ūdens, projektā paredzēts apbetonēt NAI apkart ar betonu (b=250, h=1000mm).
10. NAI aizbēršanas laikā, aizbēršanu no atzimes 167.85m(BAS) līdz atzimes 169.05(BAS) (1.2 m no zemes virsmas) veikt ar smalka smilti.

* Izmerus precizēt uv vietās, saskaņā ar ražotāja prasībām.

Amats	Uzvārds	Paraksts	Datums	Būve	Ūdenssaimniecības attīstība Rēzeknes novada Sakstagala pagasta Ciskādu ciemā			
DZK daļa vad.	N. Roslyak		10.2014.	Lapas nosaukums	Notekūdeņu bioloģiskās attīrīšanas iekārtas ASD PC 50 pamatu plātne PP-1.Stiegrojums.			
Izstrādāja	R. Latkovska		10.2014.					
				Objekta reģistrācijas Nr.	1/SAK.P.P/014			
Inv.Nr.				Proj. stadija	Marka	Lapa	Mērogs	
				TP	DZK	2	1:50 B/M	

Ekolat sia
Būvk. reģistrācijas apliecība Nr.2640-R , Daugavpils
1.Preču 30a tālr.65424646