KSS-1 PAMATU PLĀTNE PP-2. STIEGROJUMS.

PAMATU PLĀTNE PP-2
M 1:50

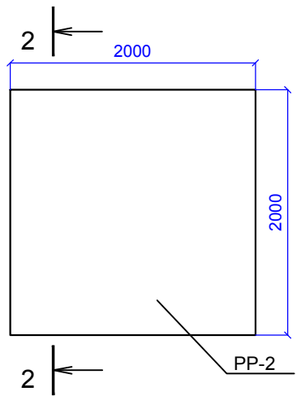

PAMATU PLĀTNES PP-2 STIEGROJUMS
M 1:50

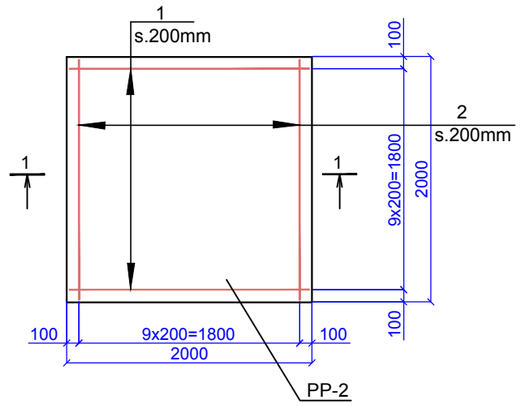

1 - 1
B/M

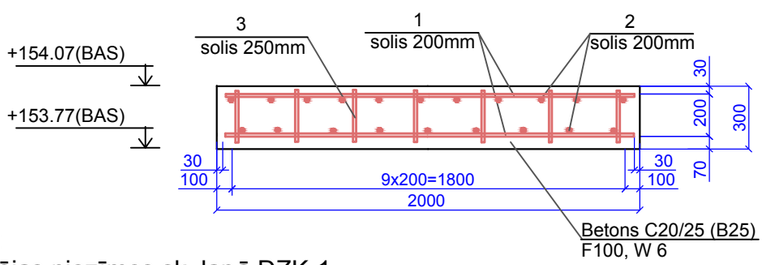

MATERIĀLU SPECIFIKĀCIJA

Elementu marka	Pozīcija	Apzīmējums	Nosaukums Šķērsgriezums	Skaits	Skaits m		Masa kg		Tērauda marka
					Vienam elemen.	Kopā elemen.	Vienam elemen.	Kopā elemen.	
	1	EN 10080	— Stiegra Ø 12 A3	19	1.94	36.9	1.72	32.7	B500SP
	2	EN 10080	— Stiegra Ø 12 A3	19	1.94	36.9	1.72	32.7	B500SP
	3	EN 10080	— Stiegra Ø 10 A3	50	0.27	13.5	0.17	8.5	B500SP
		LVS EN 206-1	Betons C20/25 (B25) m^3	1.2					
			Šķembas m^3	1.4					
			Smilts m^3	1.1					

2 - 2
B/M

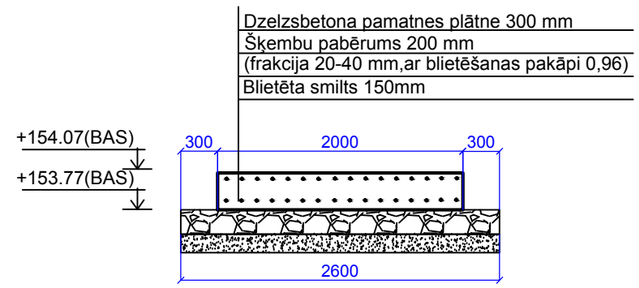

KSS-1 STIPRINĀŠANA PIE PLĀTNES
B/M

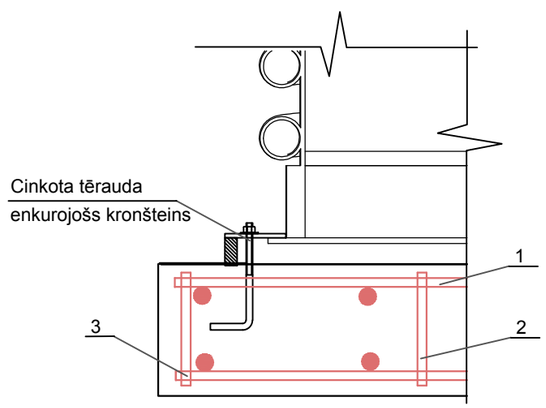

Piezīmes:
1. Vispārējas piezīmes sk. lapā DZK-1.
2. Sietu veidot no poz. 1. stiegrām un poz. 2. stiegrām.
3. Cinkota tērauda enkurojoši kronšteini iet komplektā ar KSS-1 no ražotāja.To izmērus un enkurojumu dziļumus nosaka ražotājs.
4. KSS-1 stiprinājumu pie dzelzsbetona plātnes viekt saskaņā ar ražotāja prasībām.
5. Stiegru savienošanu veik ar stiepli.
6. Pēc iekārtas montāžas tērauda elementus apstrādāt ar bitumenu mastiku.
7. KSS-1 stiprinājuma elementiem ir jābūt ar pretkorozijas īpašībām.
8. BAS -baltijas augstumu atzīmes.
9. KSS-1 aizbēršanas laikā, aizbēršanu no atzimes 156.10m(BAS) līdz atzimes 157.40(BAS) (1.2 m no zemes virsmas) veikt ar smalku smilti.

Amats	Uzvārds	Paraksts	Datums	Būve
				Ūdenssaimniecības attīstība Rēzeknes novada Sakstagala pagasta Ciskādu ciemā
DZK daļa vad.	N. Roslyak		10.2014.	Lapas nosaukums: KSS-1 pamatu plātne PP-2. Stiegrojums.
Izstrādāja	R. Latkovska		10.2014.	
				Objekta reģistrācijas Nr. 1/SAK.P.P/014
Inv.Nr.				Proj. stadija: TP; Marka: DZK; Lapa: 3; Mērogs: 1:50 B/M

Ekolat sia
Būvk. reģistrācijas apliecība Nr.2640-R , Daugavpils
1.Preču 30a tālr.65424646