KOMPRESORU PLĀTNE PP-3. STIEGROJUMS.

M 1:10

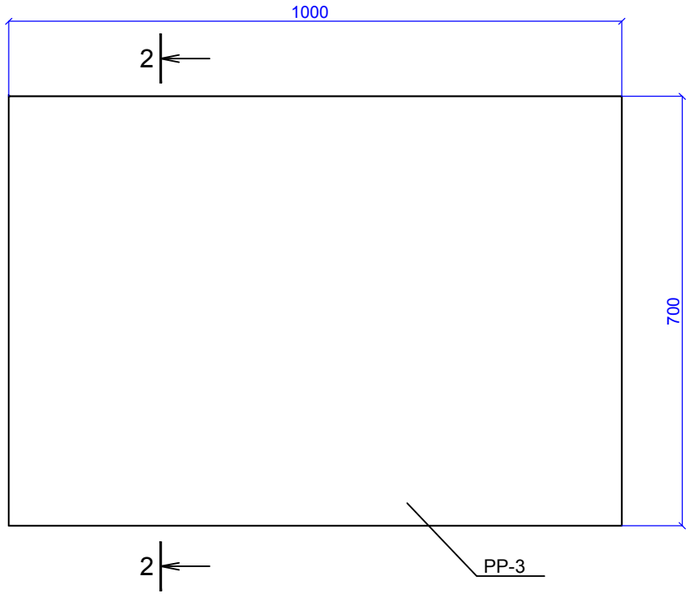

PAMATU PLĀTNES PP-3 STIEGROJUMS
M 1:10

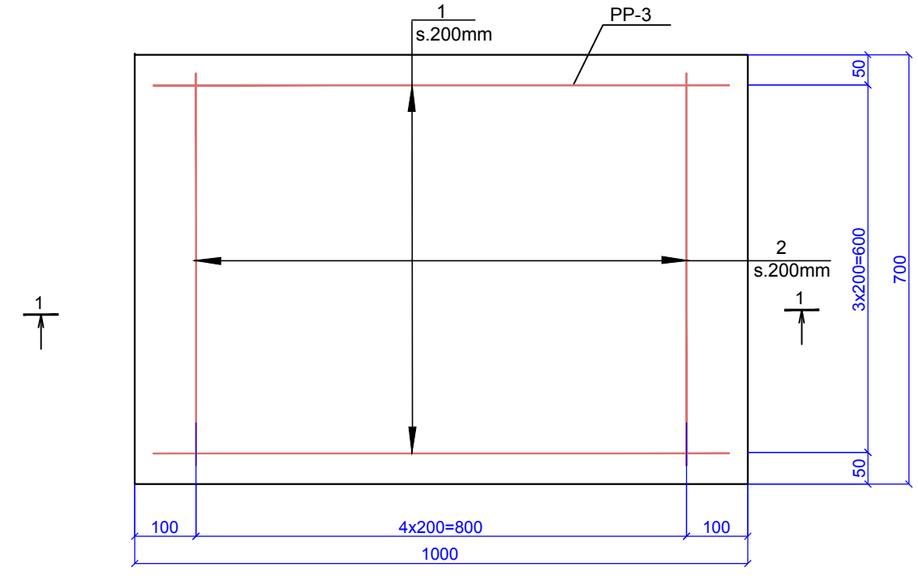

1 - 1
B/M

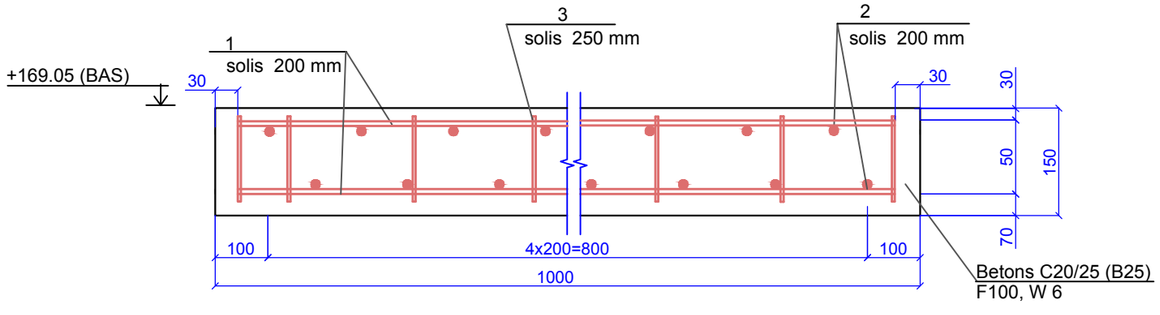

MATERIĀLU SPECIFIKĀCIJA

Elementu marka	Pozīcija	Apzīmējums	Nosaukums Šķērsgriezums	Skaits	Skaits m		Masa kg		Tērauda marka
					Vienam elemen.	Kopā elemen.	Vienam elemen.	Kopā elemen.	
	1	EN 10080	—— Stiegra Ø 8 A3	7	0.94	6.58	0.38	2.7	B500SP
	2	EN 10080	—— Stiegra Ø 8 A3	9	0.64	5.76	0.253	2.3	B500SP
	3	EN 10080	—— Stiegra Ø 8 A3	6	0.13	0.78	0.05	0.3	B500SP
		LVS EN 206-1	Betons C20/25(B20)						
			F100, W6 m^3	0.11					
			Šķembas m^3	0.13					
			Smilts m^3	0.13					

2 - 2
B/M

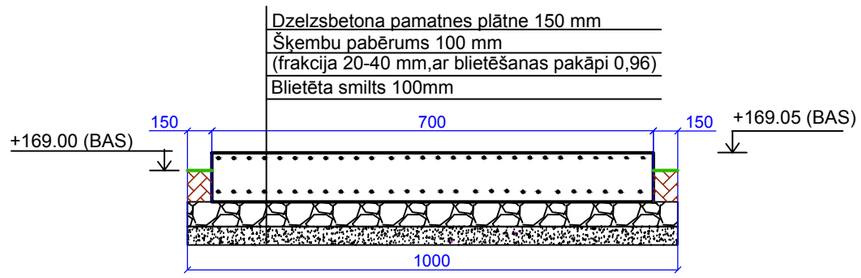

Piezīmes:
1. Vispārējas piezīmes sk. lapā DZK-1.
2. Sietu veidot no poz. 1. stiegrām un poz. 2. stiegrām.
3. Stiegru savienošanu veik ar stiepli.
4. Kompresoru stiprinājumu pie platnes veikt saskaņā ar ražotāja prasībām.
5. BAS -baltijas augstumu atzīmes.

Amats	Uzvārds	Paraksts	Datums	Būve	
				Ūdenssaimniecības attīstība Rēzeknes novada Sakstagala pagasta Ciskādu ciemā	
DZK daļa vad.	N. Roslyak		10.2014.	Lapas nosaukums	
Izstrādāja	R. Latkovska		10.2014.	Kompresoru pamatu plātne PP-3. Stiegrojums.	
				Objekta reģistrācijas Nr.	1/SAK.P.P/014
Inv.Nr.				Proj. stadija: TP; Marka: DZK; Lapa: 4; Mērogs: 1:10 B/M	

EL
Ekolat sia
Būvk. reģistrācijas apliecība Nr.2640-R , Daugavpils
1.Preču 30a tālr.65424646