U = 0.4 kV

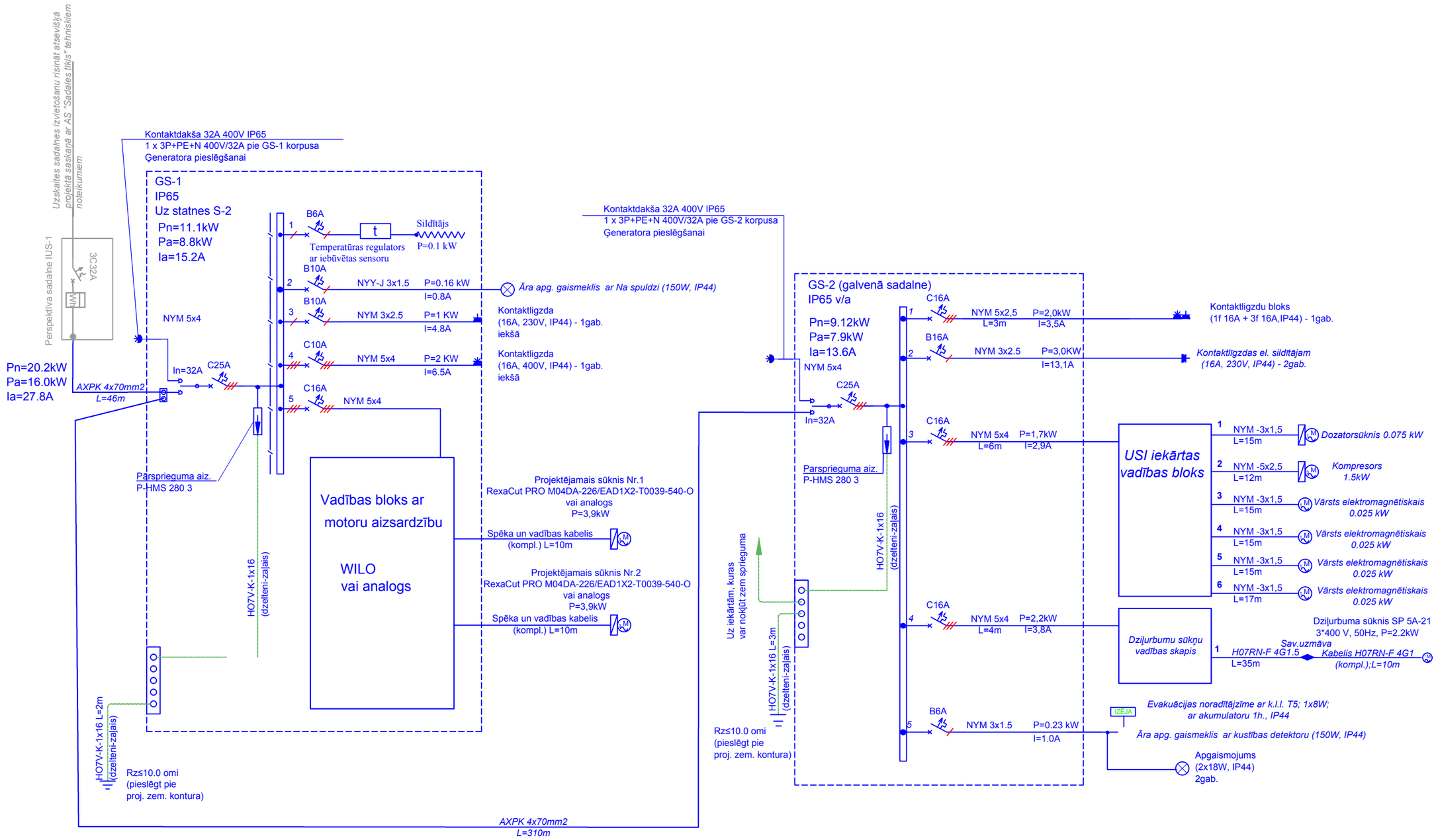

Amats	Uzvārds	Paraksts	Datums	Būve
				Ūdenssaimniecības attīstība Rēzeknes novada Sakstagala pagasta Ciskādu ciemā
Daļas vadīt.	A.Drizļonoks		10.2014.	Lapas nosaukums: GS-1 un GS-2 principiālā shēma (KSS-1, ŪSS).
Izstrādāja	A.Drizļonoks		10.2014.	

Objekta reģistrācijas Nr. 1/SAK.P.P/014

Proj. stadija	Marka	Lapa	Mērogs
TP	EL	5	b/m

EL

Ekolat sia
Būvk.reģistrācijas apliecība Nr.2640-R , Daugavpils
1.Preču 30a tālr.654-24646