U = 0.4 kV

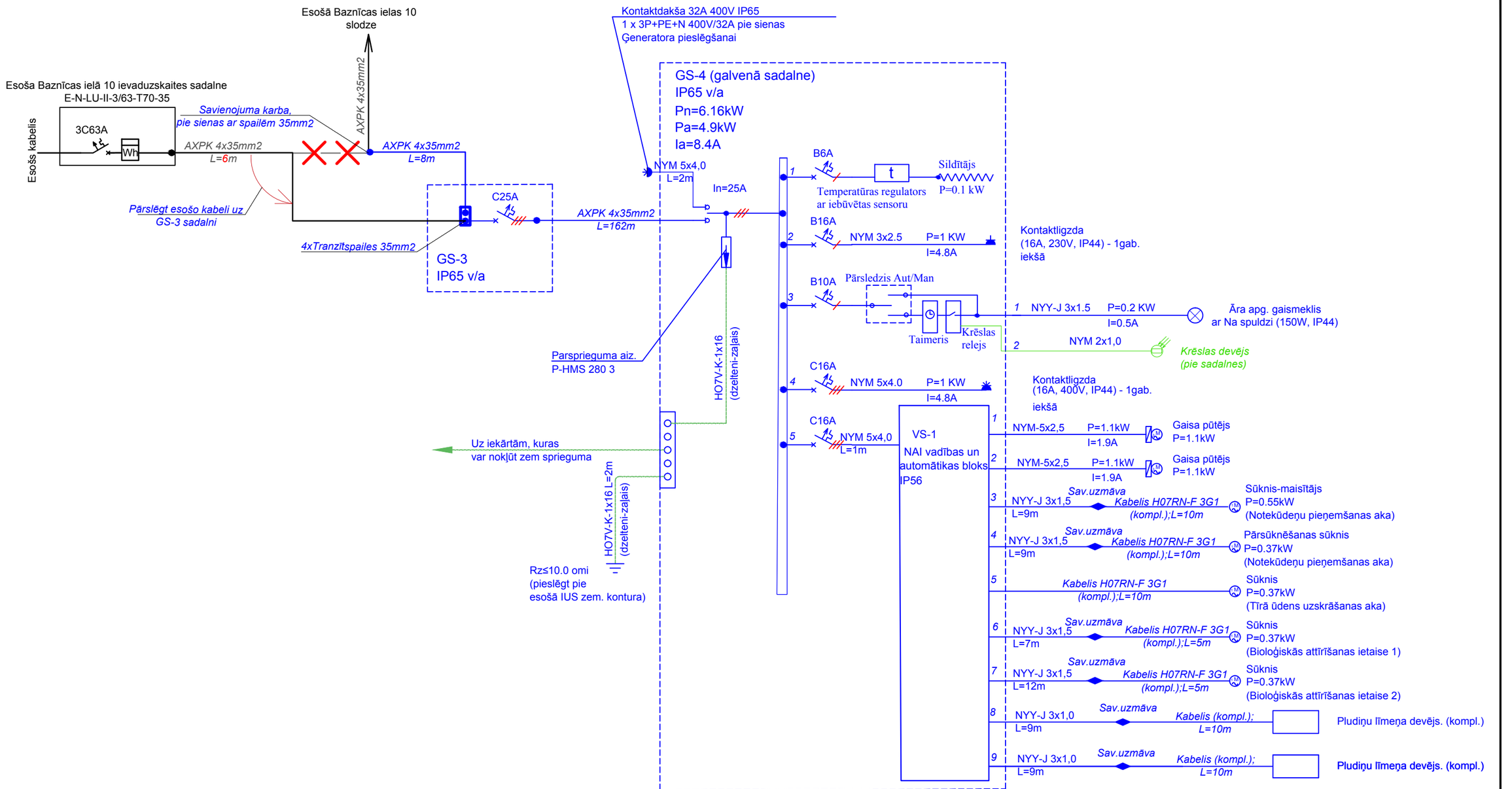

Amats	Uzvārds	Paraksts	Datums	Būve	Ūdenssaimniecības attīstība Rēzeknes novada Sakstagala pagasta Ciskādu ciemā			
Daļas vadīt.	A.Drizļonoks		10.2014.	Lapas nosaukums	GS-3 un GS-4 principiālā shēma (NAI).			
Izstrādāja	A.Drizļonoks		10.2014.					
				Objekta reģistrācijas Nr.	1/SAK.P.P/014			
				Proj. stadija: TP	Marka: EL	Lapa: 6	Mērogs: b/m	

EL
Ekolat sia
Būvk.reģistrācijas apliecība Nr.2640-R , Daugavpils
1.Preču 30a tālr.654-24646