# Nogulšņu atadalītājs K3-1
M b/m

## Griezums 1 - 1

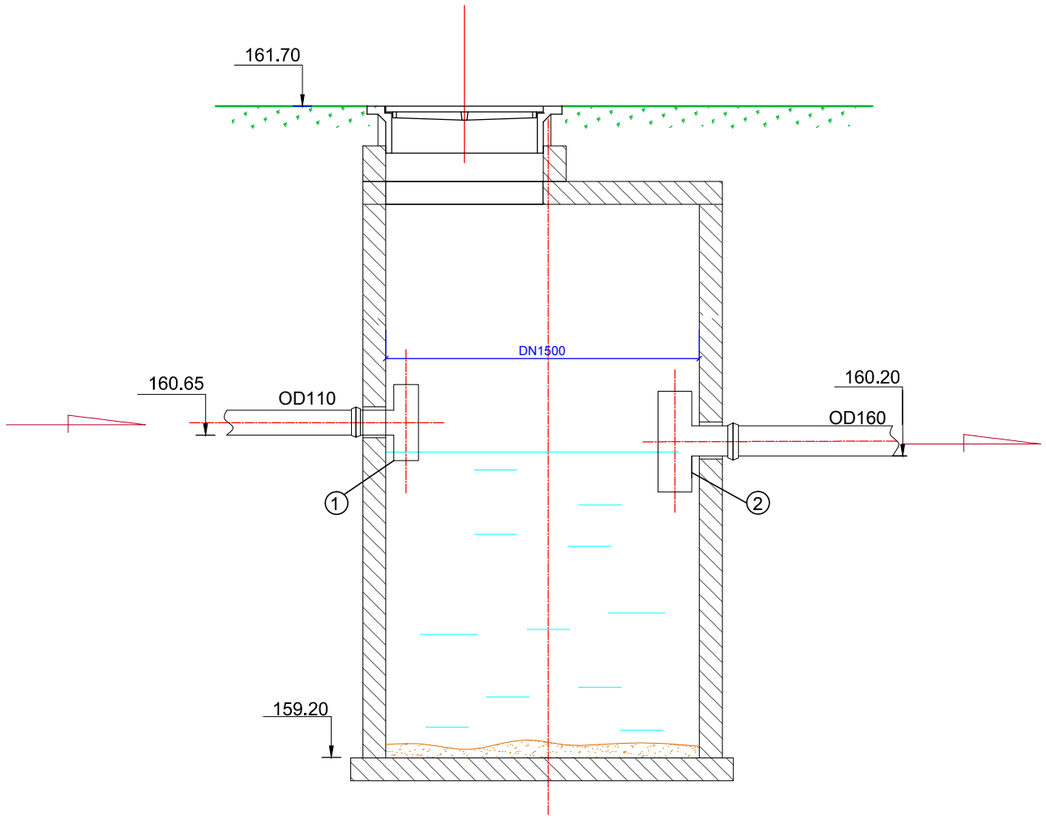


Iekārtu eksplikācija

| Nr. p.k. | Nosaukums | Piezīmes |
|---|---|---|
| 1 | Trejgabals OD110x110, PP | 1.gab. |
| 2 | Trejgabals OD160x160, PP | 1.gab. |

## Plāns

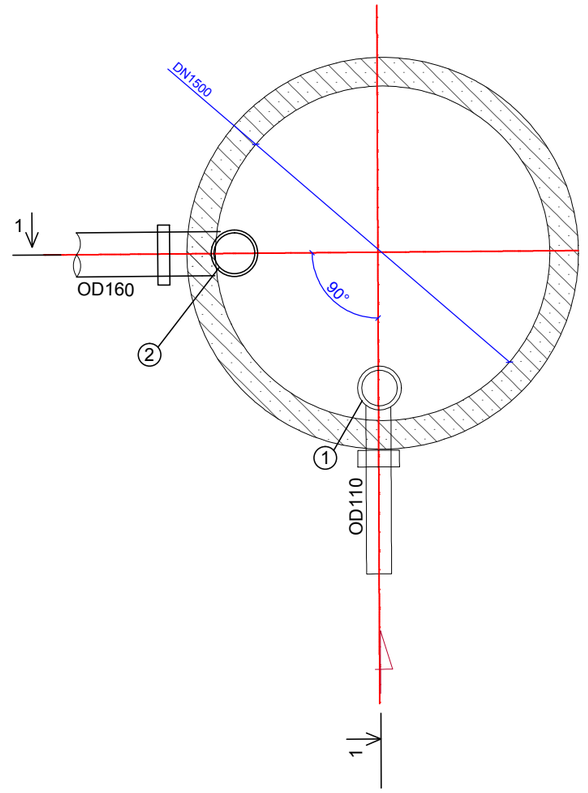


| Amats | Uzvārds | Paraksts | Datums | Būve | Ūdenssaimniecības attīstība Rēzeknes novada Sakstagala pagasta Ciskādu ciemā | | | |
|---|---|---|---|---|---|---|---|---|
| | | | | | | | | |
| Proj. vadīt. | T.Loginova | | 10.2014. | Lapas nosaukums | Nogulšņu atdalītājs K3-1. Plāns. Griezums | | | |
| Izstrādāja | J.Macijevskis | | 10.2014. | | | | | |
| Pārbaudīja | J.Lapinska | | 10.2014. | Objekta reģistrācijas Nr. | 1/SAK.P.P/014 | | | |
| Inv. Nr. | | | | Proj. stadija: TP | Marka: TN | Lapa: 4 | Mērogs: b/m | EL |


**Ekolat sia**
*Būvkomersanta reģ. apl. Nr.2640-R , Daugavpils 1.Preču 30a tālr.65424646*