Kanalizācijas sūkņu stacija KSS-1.
Plāns. Griezums.

Plāns

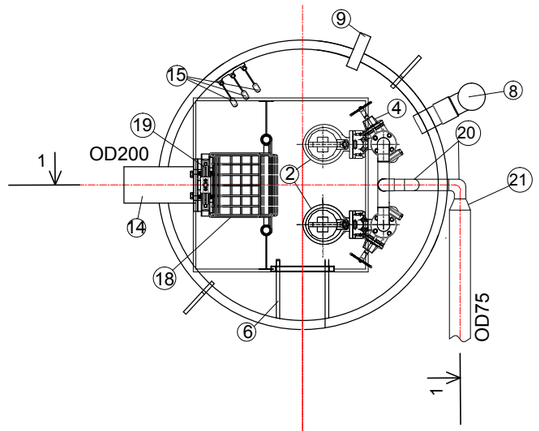

Griezums 1-1.

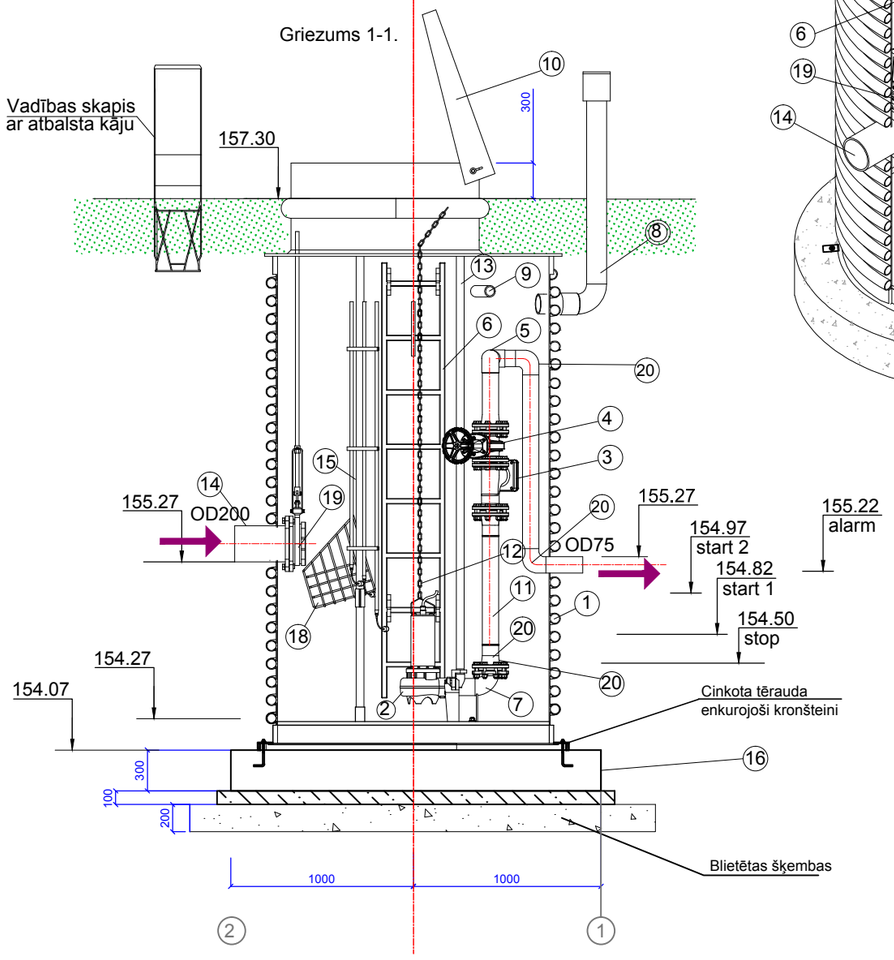

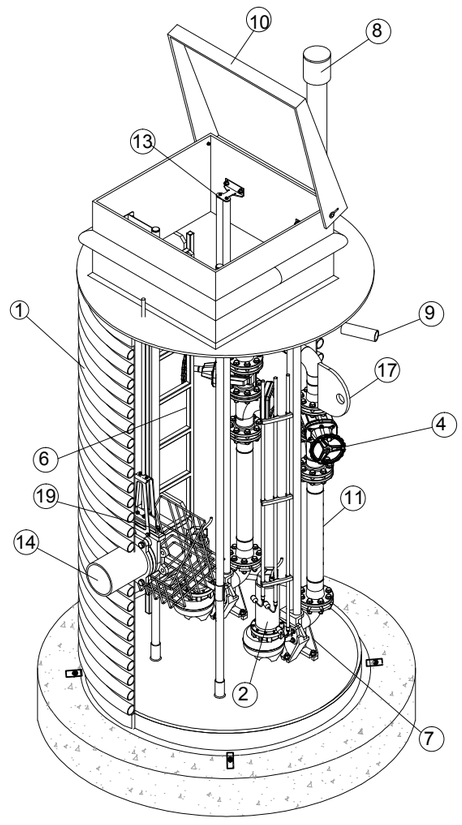

SPECIFIKĀCIJA

Nr.	Nosaukums	Mērvien.	Skaits	Piezīmes
1	HDPE sūknētavas tvertne DN1500, H=3,53 m	kompl.	1	SIA Krabo vai analogs
2	Iegremdējamais notekūdeņu sūknis Q=2,55 l/s, h= 26,8 m , P2 - 3.9 kW ar vadības skapi	kompl.	2	WILO RexaCut PRO M04DA-226/EAD1X2-T0039-540-O vai analogs
3	Atloku pretvārsts DN50 kompl. ar AISI304 skrūv.	gab.	2	
4	Atloku aizbīdnis DN50 kompl. ar AISI304 skrūv.	gab.	2	
5	HDPE trejgabals DN50	gab.	1	
6	Stiklašķ.kompozītmateriāla kāpnes ar pretslīdes mat.	gab.	1	
7	Sūkņu atbalsta pēda DN40/50	gab.	2	
8	Ventilācijas izvads DN100	kompl.	1	
9	Kabeļa ievads DN50	gab.	1	
10	Slēdzama alumīnija lūka ar armētu apkalpes šahtu	kompl.	1	
11	HDPE spiedvads DN50 kontaktnetināts	m	5	
12	Nerūs. tērauda AISI 304 ķēdes sūkņa izcelšanai	gab.	2	
13	Cinkota tērauda sūkņa vadulas	gab.	2	
14	HDPE ieplūde sūknētavā OD200	gab.	1	
15	Līmeņa pludiņi	kompl.	1	
16	Dzelzsbetona pamata plātne	kompl.	1	saskaņā ar DZK daļu
17	Pacelšanas cilpas	gab.	2	
18	AISI 304 grozs ar vadulām un izcelšanas ķēdēm	kompl.	1	
19	Nažveida aizbīdnis OD200 ar pagarinātājkātu h=1.9m	kompl.	1	
20	PE līkums DN50	gab.	1	
21	PE EM pāreja DN50/65	gab.	3	

Piezīmes:

1.Ieejošā un aizejošās cauruļvada izvietojumus skatīt pēc projekta ģenerālplāna.
2. Sūkņu ieslēgšanās, izlēgšanās avārijas līmeņus ieregulēt uz vietas saskaņā ar sūkņu ražotāja un Pasutītāja rekomendācijām.
3. Kanalizācijas sūkņu stacijai ir jābūt ar konisku dibenu, lai mazinātu nogulšņu uzkrāšanos.

Amats	Uzvārds	Paraksts	Datums	Būve	Ūdenssaimniecības attīstība Rēzeknes novada Sakstagala pagasta Ciskādu ciemā			
Proj. vadīt.	T.Loginova		10.2014.	Lapas nosaukums	Kanalizācijas sūkņu stacija KSS-1. Plāns. Griezums.			
Izstrād.	J.Macijevskis		10.2014.					
Pārbaudīja	J.Lapinska		10.2014.	Objekta reģistrācijas Nr.	1/SAK.P.P/014			
Inv. Nr.				Proj. stadija	Marka	Lapa	Mērogs	
				TP	TN	5	b/m	

Ekolat sia
Būvkomersanta reģ. apl. Nr.2640-R , Daugavpils
I.Preču 30a tālr.65424646