BETONA JOSLAS NO BETONA B22.5, IELIEKAMO DETAĻU STIPRINĀSANAI IZVIETOJAMĀ SHĒMA M 1 : 50

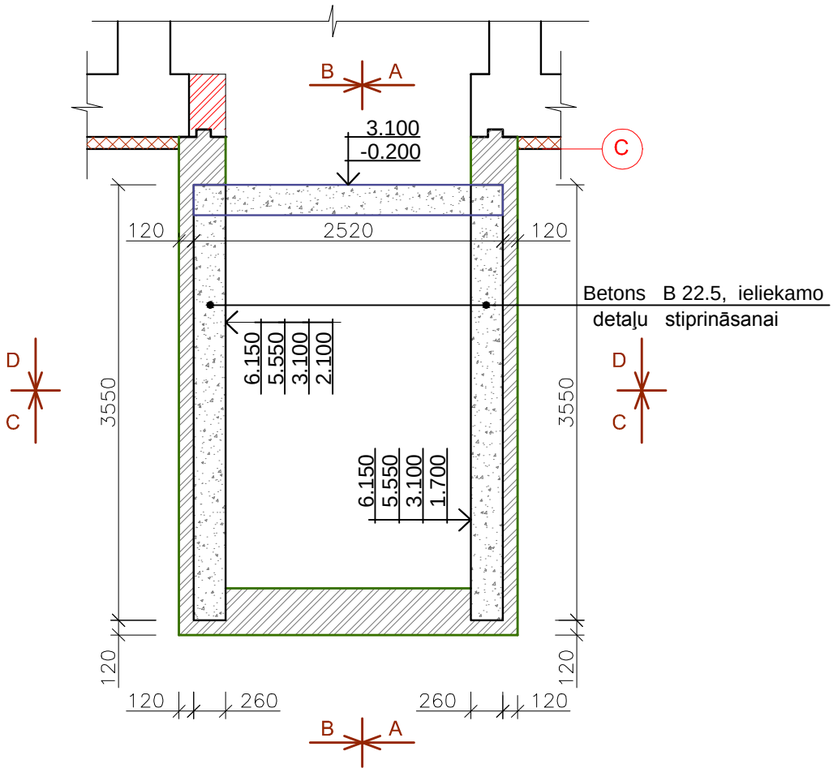

PĀRSEDŽU PLĀNS M 1 : 50

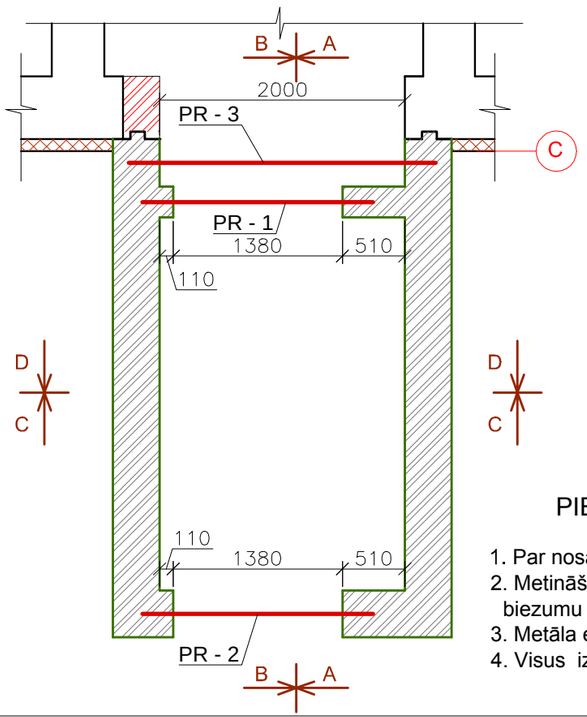

PĀRSEDŽU SARAKSTS

Marka poz.	Griezuma shēma	Marka poz.	Griezuma shēma
PR - 1 (2gab.)	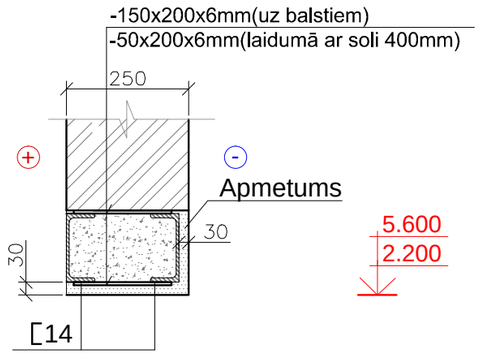	PR - 2 (1gab.)	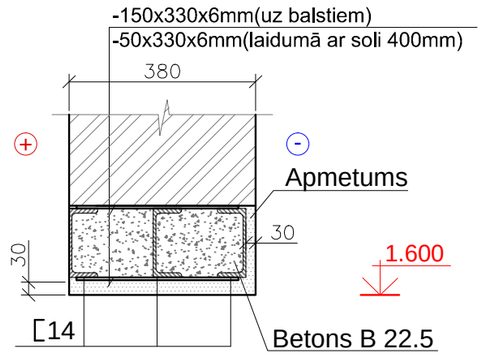
PR - 3 (2gab.)	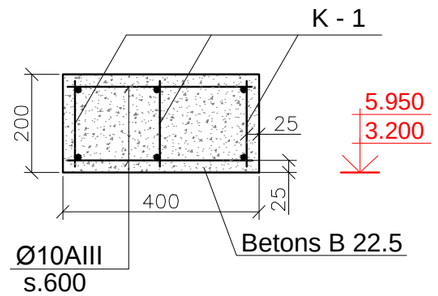		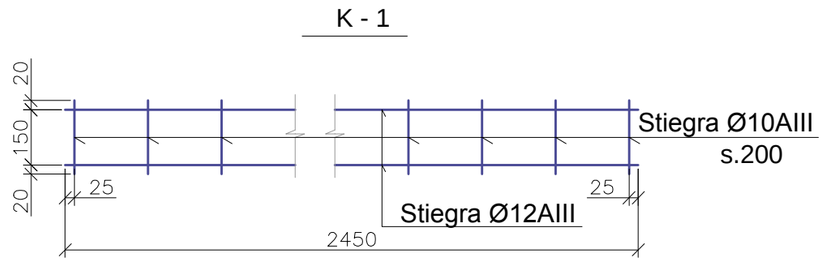

MATERIĀLU SPECIFIKĀCIJA PĀRSEDZĒM (vienam elementam)

Elementu marka	Poz.	Šķērsgriezums mm	Garums, mm	Skaits	Masa, kg poz.	Masa, kg poz. kopā	Masa, kg markas	Piezīmes
PR-1 2 gab.		[14 EN 10025 - 93	1900	2	30.40	60.80	65.10	
		Sav. elem. - 150x6	200	2	1.41	2.82		
		Sav. elem. - 50x6	200	3	0.48	1.44		
PR-2 1 gab.		[14 EN 10025 - 93	1900	3	30.40	91.20	98.20	
		Sav. elem. - 150x6	330	2	2.33	4.66		
		Sav. elem. - 50x6	330	3	0.78	2.34		
PR-3 2 gab.		Stiegrojums AIII Ø12	14.7m	-	-	13.1		
		Stiegrojums AIII Ø10	12.0m	-	-	7.4		
		Betons B22.5	-	-	-	0.2m³		

PIEZĪMES:

1. Par nosacīto atzīmi ± 0.000 pieņemts esošās ēkas 1.stāva grīdas līmenis.
2. Metināšanas šūves augstums ne mazāks par plānākā elementa biezumu (b) un ne lielāks kā 1,2b.
3. Metāla elementus pēc metināšanas apstrādāt ar antikorozijas krāsu.
4. Visus izmērus un atzīmes precīzēt uz vietās.

KOMUNĀLPROJEKTS BŪVKOMERSANTA REĢISTR.Nr.2687 - R				Būvobjekta nosaukums: Veselības un sociālās aprūpes centra "Malta" ēkas rekonstrukcija (vides pieejamības nodrošināšana) Andrupenes ielā 28, Maltā, Maltas pagastā, Rēzeknes novadā.			
Amats	Uzvārds	Paraksts	Datums	Lapas saturs: Fragments "A" Plāns; Nojaucāmo konstrukciju plāns ; Iebūvējamo pārsedžu plāns			
BK daļas vadītāja	J.Zamjatina		03.06.14	Pasūtījuma Nr.	14-34-007	Mērogs	Stadija
Izstrādāja	J.Zamjatina		03.06.14	Saskaņots		1:50	TP
Arh. reg.Nr.						Lapas Nr.	Lapu sk.
						BK-9	