GRĪDU TIPI

Grīdas tips	Grīdas skice

GK-1

Grīdas segums - akmens masas flīzes	10
Flīžu līme	8.5
Betons kl.C16 / 20	80
Uzziežama hidroizolācija	
Siltumizolācija DOW Styrofoam 300-SL -A-N-50	100
Betona kl.C10 javas izlīdzonšs slānis	50
Blietēts šķembu slānis	150
Blietēta grunts esoša	

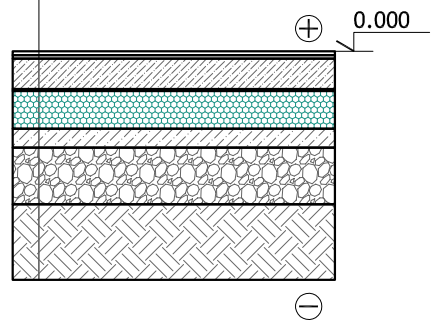

GK-2

Vinils kl.34	2.5
Līme	5
Betons kl.C16 / 20	80
Uzziežama hidroizolācija	
Siltumizolācija DOW Styrofoam 300-SL -A-N-50	100
Betona kl.C10 javas izlīdzonšs slānis	50
Blietēts šķembu slānis	150
Blietēta grunts esoša	

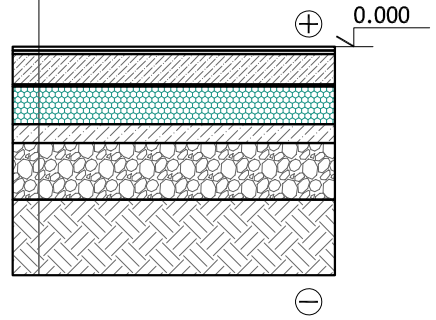

SIA "MUUR"
Reģ.Nr.42403028203
Būvkomersanta reģ.Nr. 9137-R
Dārzu iela 21-42,Rēzekne, LV-4601
Pulkveža Brieža 13-4, Rēzekne, LV- 4601
mob.t. : 26456498; e-pasts: muur.birojs@inbox.lv

Būvprojekta vad.	L.Līce	
Arhitekte	L.Līce	
Izstrādāja	A.Skaba	

Pasūtītājs:	DRICĀNU PAGASTA PĀRVALDE		
Objekts:	DZĪVOJAMĀS MĀJAS PĀRBŪVE PAR FELDŠERU PUNKTA ĒKU		
Objekta adrese:	"KASTAŅI", DRICĀNI, DRICĀNU PAGASTS, RĒZEKNES NOVADS		
Rasējuma nosaukums:	GRĪDU SPECIFIKĀCIJA		
Pasūtījuma Nr.:	M 32/2015	Stadija:	BP
Reģ.Nr.:	M 32/2015	Būvprojekta sadaļa	ARHITEKTŪRAS RISINĀJUMI
Datums:	25.01.2016.		
Mērogs:	1:100	Rasējuma Nr.	AR-111
Lapas Nr.:		Lapu skaits.:	
Rasējuma nosaukums.:	Kastani Dricani AR.dwg		