Pretskats no iekšpuses
1:10

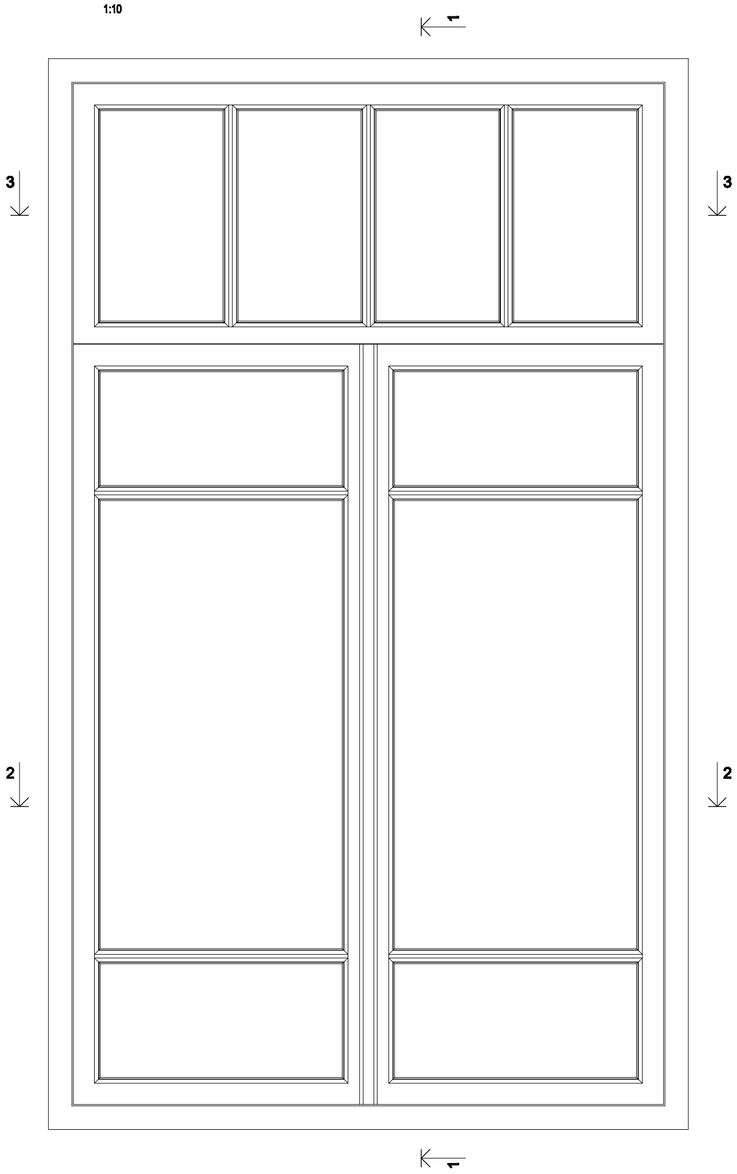


Griezums 1 - 1
1:10

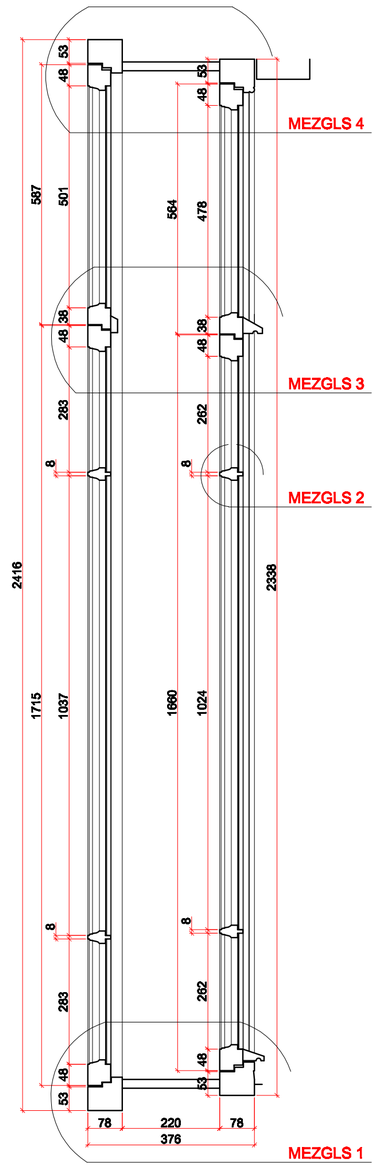


Pretskats no ārpuses
1:10

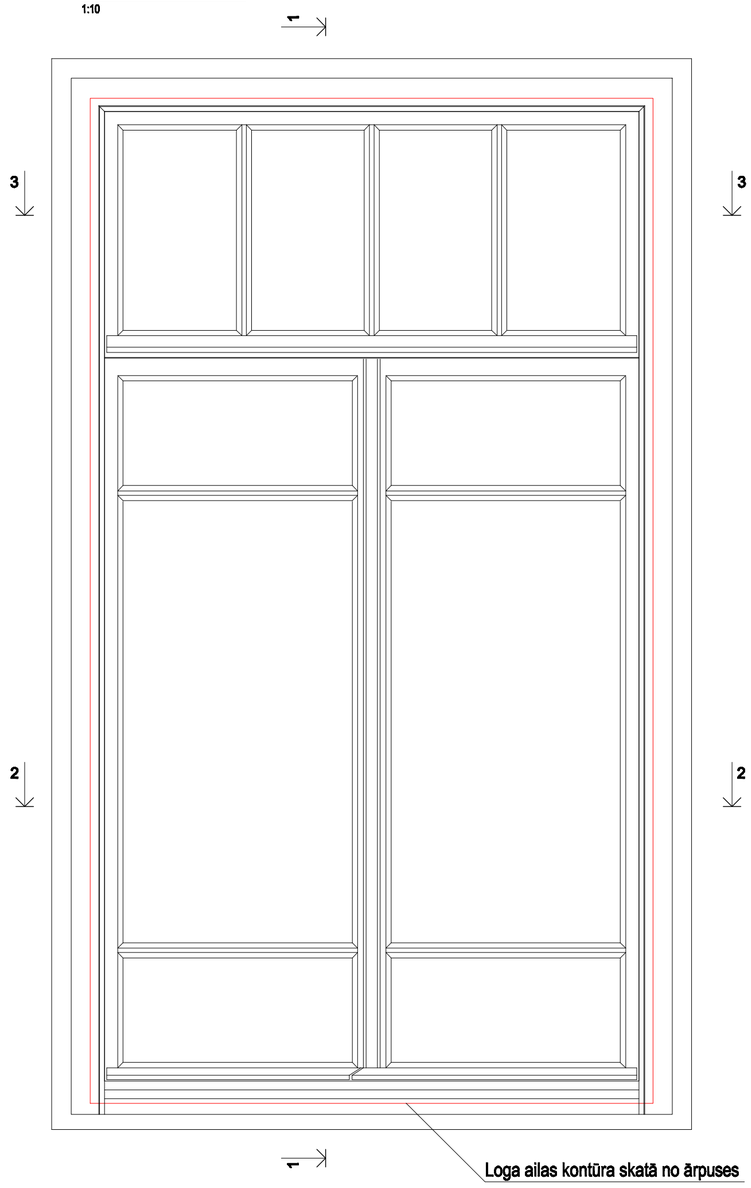


Vispārējie norādījumi.
1. Logu izgatavošanai jāņem izmekléts, veesls, sauss koks.
2. Koksnei jābūt taisni augušai ar smalkām, taisnām šķiedrām, bez kukaiņu bojājumiem, sveķu aliām un iepalaišanumiem.
3.Piejaujami tikai cieti, ar koksni saauguši, ne reenāki par 3 cm zari ( ne vairāk par 3 zariem uz metru. Zari nedrīkst būt šķautnē.
4. Krāsošanai paredzēto logu koksnei piejaujami nelieli iezilējumu.
5. Izurbt zarus un aizlāpīt bojātās vietas ir atļauts tikai iekšējām vērtnēm. Ielīmētā kluciņa šķiedrai jāsakrīt ar atbilstošās detaļas koksnes šķiedru virzienu.
6. Koku sajūgumiem un stūru iesāļumiem jābūt rūpīgi izpildītiem, glīti un tīri apstrādātiem, ar asām šķautnēm, bīvi salaistām šuvēm un līmētiem ar galdnieku līmi. Sajūguma vietām jābūt bez zariem. Savienojumi jāsaurbj ar līmētām koka pulciņām vai jāsaķīlē. Līme galdnieku darbos ir galvenais koku savienošanas līdzeklis.

PIEZĪMES.
1. Loga darba zīmējums izstrādāts pēc pirmajā stāvā esošā oriģinālā loga L1-1 uzmērīšanas 2013. gada vasarā. Jauno logu izgatavot analogu oriģinālam - ar divām atsevišķām aplodām vai ar VIENU ODERAPLODU.
2. Mēri doti milimetros.
3. Logus izgatavot no sausa mazzaraina priedes koka.
4. Gruntēt ar karstu linejju un krāsot ar linejjas krāsu, toni iepriekš saskaņojot ar projekta autoru.
5. Vērtnes iekarināt ailā ar cilindriskām virām. Ārējās vērtnes aizvērtā stāvoklī fiksēt ar aizbīdņiem. Iekšējās vērtnes aizvērtā stāvoklī fiksēt ar espanjoleti.

Griezums 2 - 2
1:10

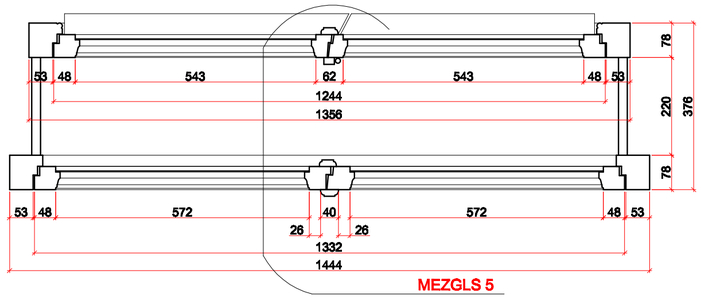


Griezums 3 - 3
1:10

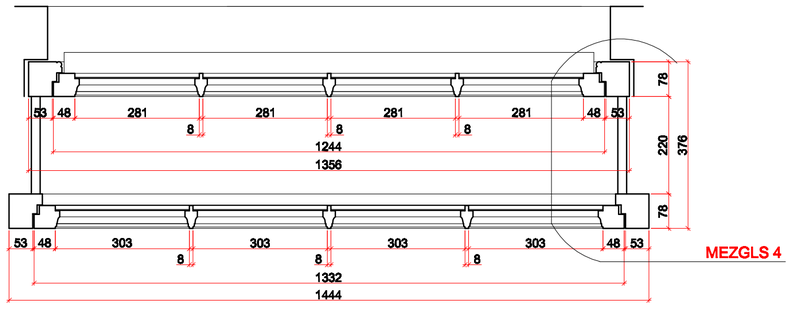


PIRMS LOGU IZGATAVOŠANAS AILAS IZMĒRUS VĒLREIZ PĀRBAUDĪT!

PAR LOGU FUNKCIONALITĀTI ATBILD IZGATAVOTĀJS !

| | | |
|---|---|---|
| Pasūtītājs: Rēzeknes novada dome, Reģ. Nr. 900009116279, Atbrīvošanas alejā 95, Rēzeknē, LV 4601 | | Pasūtījuma Nr.: 252 - 12 - 2013; Datums: 11.07.2013. |
| Objekts: Lūznavas mutža | | |
| Adrese: Pils ielā 8, Lūznavā, Lūznavas pagastā, Rēzeknes novadā | | |
| Projektētāja: SIA "ARHITEKTES INĀRAS CAUNĪTES BIROJS" Reģ. Nr. 50003498771, Būvkomersanta reģ. Nr. 0242 - R, Cēsu ielā 26 - 13 Rīgā, LV 1012, Tālr. 29173008, E-pasts: inarsacaunite@gmail.com | | |
| Rasējums / Drawing: Logs L1 - 1; L1 - 8; L1 - 23; L1 - 31 skati, griezumi | | |
| Projekta daļas vad.: Ināra Caunīte | | |
| Atbild. projektētājs: Ināra Caunīte | | |
| Izstrādāja: Andris Caunītis | | |
| Marka: ARD | Mērogs: 1:10 | Stadija: D.Z. |
| Lapas izmērs: A2 | Lapu sk.: 13 | Lapa: ARD - 6 |