000001

SIA
PROJEKTĒŠANAS BIROJS

BŪVKOMERSANTA REĢ. NR. 0601-RA

PASŪTĪTĀJS: Rēzeknes novada pašvaldība
Atbrīvošanas aleja 95A, Rēzekne, LV-4601

PASŪTĪJUMS Nr. BD06-2017

OBJEKTS:

Sakstagala Jāņa Klīdzēja pamatskolas ēkas fasādes vienkāršotā atjaunošana

CC. KLASIFIKĀCIJAS Nr. 1263

BŪVES VEIDS : APLIECINĀJUMA KARTE

ADRESE: **Skolas ielā 13, Ciukori, Sakstagala pagasts, Rēzeknes novads.**
(KAD.NR 7886 003 0430 001)

ARHITEKTŪRAS DAĻA

AR
I SĒJUMS
PIELIKUMS PIE APLIECINĀJUMA KARTES

Sia „Būvdizains“
VALDES LOCEKLIS
N.Pavārs

BŪVPROJEKTA VADĪTĀJS;
ARHITEKTS, AUTORS
A.Tereško
Sert. Nr. 1-00076

Būvprojekta vadītāja apliecinājums
Šajā būvprojektā ir iekļautas un izstrādātas visas nepieciešamās daļas atbilstoši apliecinājuma kartē ietvertajiem nosacījumiem.
Būvprojekta vadītājs A.Tereško sert. Nr. 1-00076

_____ _____
(datums) (paraksts)

Rīga
2017.gada jūlijs

SIA ”Būvdizains”, jurid.adrese: Kalnciema ceļš 126a, Jelgava, LV-3002, Latvija
Uzņ.reģ.Nr.LV43603011124, nor.konts Nr.LV03 UNLA 0002 0114 6938 1, A/S “SEB banka” Centra filiāle, kods UNLALV2X
Birojs: Ģertrūdes iela 2, korpuss 1, Rīga, LV-1010, Latvija
Tālr. : 67315066, Fakss: 67315745
E-pasts: buvdizains@buvdizains.lv

Būvprojekta sastāvs

Sējums I	Vispārīgā daļa	
	Arhitektūras daļa	
	Arhitektūras risinājumi	AR
	Darbu organizēšanas projekts	DOP
Sējums II	Tehniskā apsekošana	TIS
Sējums III	Ekonomiskā daļa (tāme)	T

SĒJUMA SATURS

Titullapa 1

Projekta sastāvs 2

Sējuma saturs 3

1 VISPĀRĪGĀ DAĻA .....

1.1 ZEMES ROBEŽU PLĀNS 4-5

1.2 ZEMESGRĀMATU APLIECĪBA 6-7

1.3 PROJEKTĒŠANAS UZDEVUMS 8-10

1.4 ĒKAS PAGAIDU ENERGOSERTIFIKĀTS 11-13

1.5 SKAIDROJOŠAIS APRAKSTS 14-16

2 ARHITEKTŪRAS DAĻAS .....

Rasējumi:

2.1 AR-1 VISPĀRĪGIE RĀDĪTĀJI 17

2.2 AR 2-2 1.STĀVA PLĀNS 18

2.3 AR 2-3 2.STĀVA PLĀNS 19

2.4 AR 2-4 LOGU UN DURVJU SPECIFIKĀCIJA 20

2.5 AR 2-5 GRIEZUMI : A-A ; B-B ; C-C ; D-D ; E-E 21

2.6 AR 2-6 FASĀDES ASĪS 1-8; 8-1; G-A 22

2.7 AR 2-7 FASĀDES ASĪS 9-10, N-L, 10-9, L-N; 23

2.8 AR 2-8 MEZGLS M2 24

2.9 AR 2-9 MEZGLI M1 ; M3 25

2.10 AR 2-10 MEZGLS M4 26

2.11 AR 2-11 MEZGLS M5 27

2.12 AR 2-12 MEZGLS M6 28

3 DARBU ORGANIZĒŠANAS PROJEKTS .....

3.1 SKAIDROJOŠAIS APRAKSTS 29-37

3.2 DOP-1 BŪVLAUKUMA ORGANIZĀCIJAS SHĒMA 38

LATVIJAS REPUBLIKA

Rēzeknes rajona Sakstagala pagasta
Nekustamā īpašuma **Sakstagala pamatskola**

Zemes kadastra Nr. 7886 003 0430

ZEMES ROBEŽU PLĀNS

Robežas noteiktas atbilstoši Sakstagala pagasta TDP 1992.gada 29.maija 19.sasaukuma 15.sesijas lēmumam.

Robežu plāns sastādīts mērogā 1 : 2000 pēc 2005. gada uzmērīšanas materiāliem.

Zemes kopplatība ir 5.53 ha

LATVIJAS REPUBLIKAS VALSTS ZEMES DIENESTS LATGALES REGIONĀLĀ NODAĻA

Nodaļas vadītāja		Tatjana Aviasina	23.05.2006

VALSTS ZEMES DIENESTS
Latgales reģionālā nodaļa

EKSPLIKĀCIJA

Zem. gabala Nr.	Kopplatība ha	ZEMES LIETOŠANAS VEIDI													
		Lauksaimniecībā izmant. zeme	TAI SKAITĀ				Meži	Krūmāji	Purvi	Zem ūdeņiem	t. sk. zem ziviju dīķiem	Zem ēkām un pagalmiem	zem ceļiem	Pārējās zemes	No. lauks. izmant. zemēm nosus.
			Aramzeme	Augļu dārzi	Pļavas	Ganības									
	5.53	2.51	2.03	---	---	0.48	---	---	---	0.04	---	1.05	0.22	1.71	---

ZEMES GABALA IZVIETOJUMA SHĒMA

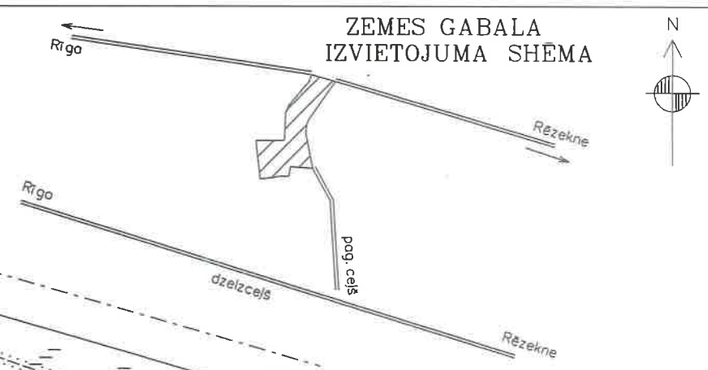

ROBEŽPUNKTU KOORDINĀTES
LKS-92 SISTĒMĀ
Mēroga koef. 1.00005798

	X	Y
1128	270803.74	693183.37
1126	270773.39	693174.79
1097	270728.19	693133.05
1079	270677.40	693088.96
1068	270646.73	693075.91
1021	270537.86	693072.07
1019	270538.07	692982.91
1018	270535.85	692956.89
1017	270382.60	692973.18
1015*	270381.74	692980.23
1013*	270385.53	693025.38
1011*	270389.67	693043.72
1009*	270392.33	693057.25
1008*	270392.71	693065.77
1004	270390.20	693077.04
1003	270390.43	693091.83
1002	270429.78	693096.22
1001	270423.61	693187.73
1050*	270533.88	693165.46
1048*	270563.35	693160.90
1046*	270579.72	693161.15
1044*	270597.48	693164.67
1153*	270614.69	693172.49
1139*	270713.78	693237.62
1131*	270762.25	693271.50
1016*	270380.09	692973.62
1130*	270775.26	693280.70

* - apvidū nenostiprinātie robežpunkti
PLATĪBA 5.53 ha

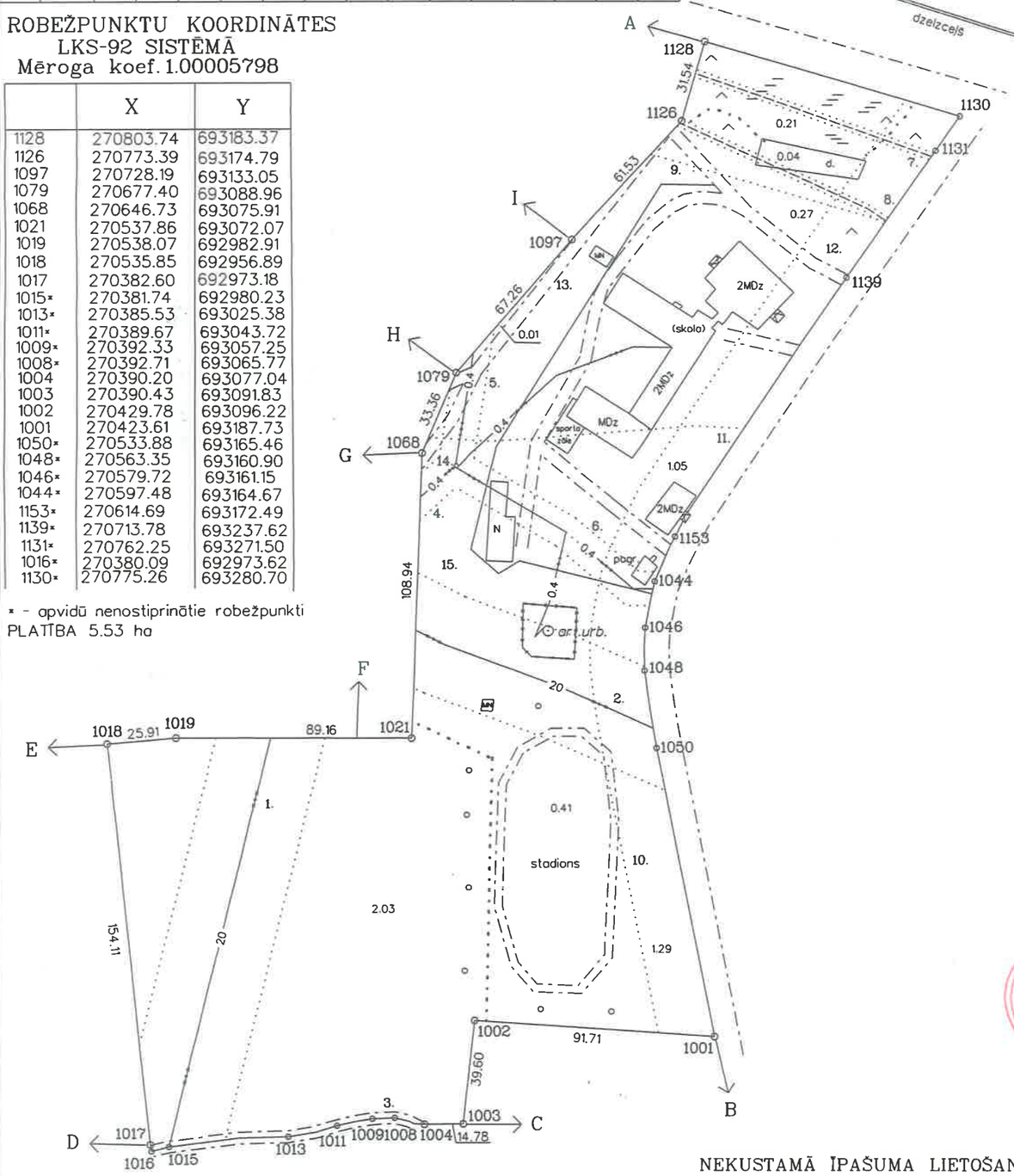

ROBEŽU APRAKSTS

No	A	līdz	B	valsts autoceļš A12 un V6552
"	B	"	C	A.Pušmucāna zemes lietojums
"	C	"	D	VAS "Latvijas dzelzceļa zeme"
"	D	"	E	zemes īpašums "Pumpuri"
"	E	"	F	J.Sangoviča zemes lietojums
"	F	"	G	O.Runtovska zemes lietojums
"	G	"	H	J.Sangoviča zemes lietojums
"	H	"	I	zemes īpašums "Pumpuri"
"	I	"	A	A.Galaktionova zemes lietojums

NEKUSTAMĀ ĪPAŠUMA REĢISTRĒTS VALSTS KADASTRA INFORMĀCIJAS SISTĒMĀ
Gunita Mačāne
23. 05. 2006

NEKUSTAMĀ ĪPAŠUMA LIETOŠANAS TIESĪBU APGRŪTINĀJUMI

1.20501 - aizsargjosla gar elektrisko tīklu gaisvadu līniju ar nominālo spriegumu 20 kV - 0.61 ha
2.20501 - aizsargjosla gar elektrisko tīklu gaisvadu līniju ar nominālo spriegumu 20 kV - 0.39 ha
3.50203 - servitūts-tiesība uz braucamo ceļu par labu nekustamajam īpašumam ar kadastra Nr.78860030459 - 0.02 ha
4.20501 - aizsargjosla gar elektrisko tīklu gaisvadu līniju ar nominālo spriegumu 0.4 kV - 0.02 ha
5.20501 - aizsargjosla gar elektrisko tīklu gaisvadu līniju ar nominālo spriegumu 0.4 kV - 0.05 ha
6.20501 - aizsargjosla gar elektrisko tīklu gaisvadu līniju ar nominālo spriegumu 0.4 kV - 0.11 ha
7.20401 - aizsargjosla gar apakšzemes kabeļu sakaru līniju - 0.03 ha
8.20401 - aizsargjosla gar apakšzemes kabeļu sakaru līniju - 0.03 ha
9.20305 - aizsargjosla gar autoceļu A12 - 0.44 ha
10.20305 - aizsargjosla gar autoceļu V6552 - 0.80 ha
11.20306 - aizsargjosla gar dzelzceļu - 3.96 ha
12.50203 - servitūts-tiesība uz braucamo ceļu par labu nekustamajam īpašumam ar kadastra Nr.78860030438; 0030190 - 0.04 ha
13.50203 - servitūts-tiesība uz braucamo ceļu par labu nekustamajam īpašumam ar kadastra Nr.78860030188 - 0.06 ha
14.20505 - aizsargjosla ap elektrisko tīklu transformatoru apakšstaciju
15.20207 - stingra režīma aizsargjosla ap pazemes ūdens ņemšanas vietu - 0.74 ha

Kontūru fotokartes Nr. 1902; 1952
Ortofotokartes Nr. 3442-54

MĒROGS 1:2000

VSIA "Latvijas Valsts mērnieks"
Rēzeknes birojs

vadītājs	V. Noviks	03.05.06
mērnieks	V. Sokolovs	13.10.05.
operators	K. Audijanova	23.03.06.

SIA LATVIJAS VALSTS MĒRNIEKS REZEKNES BIROJS

Kadastra Nr.	7886	003	0430

000003

Zemesgrāmatu apliecība

Rēzeknes zemesgrāmatu nodaļa
Sakstagala pagasta zemesgrāmatas nodalījums Nr. 1000 0048 7664
Kadastra numurs: 7886 003 0430

Skolas iela 13, Ciukori, Sakstagala pag., Rēzeknes nov.

I.daļa 1.iedaļa

Ieraksta Nr.	Nekustams īpašums, servitūti un reālnastas	Kopīpašuma domājamā daļa	Platība, lielums
1.1.	Zemes gabals ar kadastra apzīmējumu 7886 003 0430.		5,53 ha
1.2.	Uz zemes gabala atrodas: nedzīvojamā ēka (kadastra apzīmējums 7886 003 0430 001) un piecas palīgēkas (kadastra apzīmējumi 7886 003 0430 004, 7886 003 0430 006, 7886 003 0430 007, 7886 003 0430 008, 7886 003 0430 009).		

II.daļa 1. iedaļa

Ieraksta Nr.	Īpašnieks, personas/nodokļu maksātāja kods, tiesību pamats	Domājamā daļa	Summa, par kādu iegūts īpašums(Ls)
1.1.	Īpašnieks: Rēzeknes novada pašvaldība, nodokļu maksātāja kods 90009112679.	1	
1.2.	Pamats: 2010.gada 8. novembra izziņa par ēku/būvju piederību Nr. 12-2.7/2402, 2010.gada 8. novembra uzziņa par pašvaldībai piekrītošo zemes gabalu Nr. 12-2.4/30.		

III.daļa 1. iedaļa

Ieraksta Nr.	Lietu tiesības, kas apgrūtina nekustamu īpašumu	Platība, lielums
1.1.	Atzīme - aizsargjoslas teritorija gar elektrisko tīklu gaisvadu līniju ar nominālo spriegumu 20 kV.	0,61 ha
1.2.	Atzīme - aizsargjoslas teritorija gar elektrisko tīklu gaisvadu līniju ar nominālo spriegumu 20 kV.	0,39 ha
1.3.	Atzīme - ceļa servitūts.	0,02 ha
1.4.	Atzīme - aizsargjoslas teritorija gar elektrisko tīklu gaisvadu līniju ar nominālo spriegumu 0,4 kV.	0,02 ha
1.5.	Atzīme - aizsargjoslas teritorija gar elektrisko tīklu gaisvadu līniju ar nominālo spriegumu 0,4 kV.	0,05 ha
1.6.	Atzīme - aizsargjoslas teritorija gar elektrisko tīklu gaisvadu līniju ar nominālo spriegumu 0,4 kV.	0,11 ha
1.7.	Atzīme - aizsargjosla gar apakšzemes kabeļu sakaru līniju.	0,03 ha
1.8.	Atzīme - aizsargjosla gar apakšzemes kabeļu sakaru līniju.	0,03 ha
1.9.	Atzīme - aizsargjosla gar autoceļu A12.	0,44 ha
1.10.	Atzīme - aizsargjosla gar autoceļu V6552.	0,8 ha
1.11.	Atzīme - aizsargjosla gar dzelzceļu.	3,96 ha
1.12.	Atzīme - ceļa servitūts.	0,04 ha
1.13.	Atzīme - ceļa servitūts.	0,06 ha
1.14.	Atzīme - aizsargjoslas teritorija ap elektrisko tīklu transformatoru apakšstaciju.	

III.daļa 1. iedaļa

Ieraksta Nr.	Lietu tiesības, kas apgrūtina nekustamu īpašumu	Platība, lielums
1.15.	Atzīme - stingra režīma aizsargjosla ap pazemes ūdens ņemšanas vietu.	0,74 ha

Žurnāla Nr. 300002996882 , datums 18.02.2011 ***Lēmuma datums: 22.02.2011***

Kancelejas nodeva Ls 25,00 samaksāta

Zemesgrāmatu nodaļas tiesnesis ***Gunārs Siliņš***

Zemesgrāmatu apliecība satur tiesneša lēmumu un informāciju par īpašuma sastāvu.

Pielikums Nr.1
2017.gada 6.aprīļa
Līgumam Nr. 8.4/319

PROJEKTĒŠANAS UZDEVUMS

1.	**Projektējamā objekta nosaukums**	Ēkas fasādes vienkāršotā atjaunošana Skolas ielā 13, Ciukori, Sakstagala pagasts, Rēzeknes novads. Apkures sistēmas vienkāršotā atjaunošana. Skolas iela 13, Ciukori, Sakstagals, Rēzeknes novads
2.	**Pasūtītāja nosaukums, adrese, tālrunis**	Rēzeknes novada pašvaldība, reģistrācijas Nr.90009112679, Atbrīvošanas aleja 95A, Rēzekne, LV-4601, tālr. 64622238, e-pasts: info@rezeknesnovads.lv.
3.	**Būvniecības veids**	Atjaunošana.
4.	**Projektēšanas stadijas**	Apliecinājuma karte (fasāde) Apliecinājuma karte (apkures sistēma)
5.	**Projektēšanas prasības**	Saskaņā ar Būvniecības likumu, Vispārīgajiem būvnoteikumiem, Rēzeknes novada pašvaldības teritorijas plānojumu, Ēku energoefektivitātes likumu, Latvijas būvnormatīvu LBN 002-15 „Ēku norobežojošo konstrukciju siltumtehnika" (apstiprināts ar Ministru kabineta, turpmāk – MK, 30.06.2015. noteikumiem Nr.339), Latvijas būvnormatīvu LBN 405-15 „Būvju tehniskā apsekošana" (apstiprināts ar MK 30.06.2015. noteikumiem Nr.337), Latvijas būvnormatīvu LBN 202-2015 „Būvprojekta saturs un noformēšana" (apstiprināts ar MK 09.06.2015. noteikumiem Nr.281) un citiem spēkā esošajiem Latvijas valsts standartiem un Ministru kabineta noteikumiem.
6.	**Kontaktpersona**	Jānis Volks, tālr. 26531242, e-pasts: janis.volks@rezeknesnovads.lv. Projektēšanas laikā visus arhitektoniskos un inženiertehniskos risinājumus saskaņot ar pasūtītāja pārstāvi.
7.	**Vispārīgas ziņas par ēku**	Būves kadastra apzīmējums 7886 003 0430 001. Kopējā ēkas platība 2568,80 m^2.
8.	**Vispārīgi norādījumi par veicamajiem darbiem**	✓ Fasādes siltināšanas projekts izstrādājams saskaņā ar ēkas energosertifikātā un energoefektivitāti uzlabojošu pasākumu pārskatā norādītajiem datiem. ✓ Skolas ēkai paredzēt fasādes, cokola un, ja tas nepieciešams siltumtehnisko rādītāju sasniegšanai, savietotā jumta siltināšanu. ✓ Logu un ārējo durvju nomaiņu. ✓ Ēkai daļēji nomainīti logi uz PVC stikla pakešu logiem, projekta autoram no saimnieciskā un siltumtehniskā viedokļa izvērtēt šo logu nomaiņu. No siltumtehniskā vērtējuma, neatbilstošajiem PVC stikla pakešu logiem, izskatīt iespēju nomainīt tikai stikla paketi.

		eksemplāriem papīra formā ir iesniedzams cauršūtu sējumu formātā, veicot arī sējumu lapaspušu numerāciju. Projekta teksta daļu, rasējumus ierakstīt CD vai USB vienā eksemplārā (teksta daļu ievietot PDF vai MS Word, vai MS Excel; rasējumus ievietot gan PDF, gan DWG formātā).
14.	**Autoruzraudzība**	Nepieciešama.

		✓ Rādītāju sasniegšanai iespējama atsevišķu logu piemūrēšana, piemēram, sporta zālē. ✓ Nodrošināt ārējo vides pieejamību – iekļūšanu ēkā. ✓ Paredzēt visam cokola perimetram apmales izbūvi. ✓ Pēc cokola siltināšanas darbiem būvdarbu apjomos paredzēt pieguļošas teritorijas labiekārtojuma atjaunošanu. ✓ Pie ēkas ieejām un galvenajai fasādei, pirmā stāva līmenī, paredzēt pastiprinātu apmetumu, kas būtu izturīgs pret caursišanu. ✓ Projektā iestrādātajiem materiāliem, to biezumiem, kā arī mezglu risinājumiem ir jābūt tādiem, lai projekta īstenošanā būtu iespējams ievērot ražotāju tehnoloģiju: ETAG 034, ETAG 004 standartus. ✓ Izstrādāt un projektā iekļaut ēkas pagaidu energosertifikātu.
9.	**Grafiskā daļa**	✓ Grafiskajā daļā uzrādīt fasādes plānus. ✓ Jumta plānu (ja nepieciešams). ✓ Raksturīgos siltumizolācijas pieslēguma mezglus – cokols, siena, palodze, pārsedze, loga rāmis, durvju rāmis, savietotā jumta (ja nepieciešams). ✓ Durvju un logu iebūves mezglus. ✓ Rasējumos detalizēti norādīt būvmateriālu markas un to tehniskos rādītājus. ✓ Fasādes krāsu pases. Fasādes toņus un to dalījumus projektēšanas laikā saskaņot ar pasūtītāju. ✓ Atsevišķiem ēkas korpusiem zibensnovedēja un kontūra plāns. ✓ Apkures sistēmas pārbūves plāni
10.	**Ekonomiskā daļa**	✓ BA būvdarbu apjomos uzrādīt visus būvdarbus, kas attēloti grafiskajā daļā, norādot būvmateriālu markas un to tehniskos rādītājus. ✓ Tāme izstrādājama atsevišķā sējumā 3 eksemplāros.
11.	**Objekta apsekošana**	✓ Projekta autoram jāveic ēkas tehniskā apsekošana. Atzinumu iešūt atsevišķā sējumā. ✓ Projekta izstrādei nepieciešamo uzmērījumu veikšana.
12.	**Speciālie noteikumi**	✓ No pasūtītāja saņemt ēkas energoaudita pārskatu. ✓ Veikt objekta apsekošanu un nepieciešamos uzmērījumu darbus. ✓ Projektēšanas gaitā radušos jautājumus saskaņot ar pasūtītāja pārstāvi. ✓ Projekts saskaņojams/akceptējams Rēzeknes novada pašvaldības būvvaldē un ar pasūtītāju.
13.	**Projekta eksemplāru skaits**	Ēkas fasādes vienkāršotās atjaunošanas projekts izstrādājams papīra formā 6 eksemplāros. Viens no sešiem projekta

Ēkas pagaidu energosertifikāts

REĢISTRĀCIJAS NUMURS *20170705-131042-16d470*
DERĪGS LĪDZ *05.07.2019*

1. Ēkas veids *izglītības iestāžu ēka*

2.1 Adrese *Rēzeknes nov., Sakstagala pag., Ciukori, Skolas iela 13*
3.1 Ēkas daļa -
4.1 Ēkas vai tās daļas (telpu grupas) kadastra apzīmējums *78860030430001*

5. Ēkas energosertificēšanas nolūks jaunbūve [ ], pārbūvējama [X], atjaunošana [ ]

6. Ēkas raksturojums

Pirmreizējais ekspluatācijā pieņemšanas gads: 1985
Pārbūves/Lietošanas veida maiņas/Atjaunošanas gads: Nav datu
Stāvu skaits: 3 virszemes, 1 pazemes, [ ] mansards , [ ] jumta stāvs
Kopējā platība: 2568.80 m² Aprēķina platība: 2568.80 m²

7. Ēkas energoefektivitātes novērtējums

Atsauces vērtības

Gandrīz nulles enerģijas ēkas apkures rādītājs
45

Normatīviem atbilstoša ēka
110

Ēkas veidam atbilstošs ēkas vidējais patēriņš
162.29

Ēkas energoefektivitātes klase un rādītājs

C[1]
76[2]

kWh/m² gadā

Ēkas energoefektivitātes rādītāji

Enerģijas patēriņa novērtējums	kWh/m² gadā
apkurei	76.19
karstā ūdens sagatavošanai	0.56
mehāniskajai ventilācijai	0.00
apgaismojumam	9.26
dzesēšanai	0.00
papildu	1.50
Patēriņš kopā	**87.51**
No atjaunojamiem energoresursiem ēkā saražotā vai iegūtā enerģija	39.29
Koģenerācijā saražotā enerģija	0.00
Primārās enerģijas novērtējums	**96.86**
	kg CO_2/m² gadā
Oglekļa dioksīda emisijas novērtējums	**34.40**

Ēka izpilda gandrīz nulles enerģijas ēkas prasības: Jā[ ] Nē[X]

8. Ēkas energosertifikāta izdevējs

Neatkarīgs eksperts *Jānis Bērziņš*
Reģistrācijas numurs *EA2-0109*

Datums [3] Paraksts [3]

Piezīmes: [1] *Ēku energoefektivitātes klase saskaņā ar ēkas patēriņa novērtējumu apkurei.*
[2] *Ēkas patēriņa novērtējums apkurei, kWh/m² gadā.*
[3] *Dokumenta rekvizītus "Datums" un "Paraksts" neaizpilda, ja dokuments sagatavots atbilstoši normatīvajiem aktiem par elektronisko dokumentu noformēšanu.*

9. Ziņas par ēkas pieņemšanu ekspluatācijā

(aizpilda pēc ēkas nodošanas ekspluatācijā): Datums

10. Ēkas norobežojošo konstrukciju īpatnējais siltuma zudumu koeficients

H_T/A_{apr} 0.98 W/(m²K)

H_{TA}/A_{apr} 1.07 W/(m²K)

H_T un H_{TA} – faktiskais un normatīvais ēkas norobežojošo konstrukciju siltuma zudumu koeficients, kas aprēķināts saskaņā ar normatīvajiem aktiem būvniecības jomā

11. Ēkas ventilācijas īpatnējais siltuma zudumu koeficients H_{Ve}/A_{apr} 0.59 W/(m²K)

H_{Ve} – faktiskais ēkas ventilācijas siltuma zudumu koeficients, kas aprēķināts saskaņā ar ēkas energoefektivitātes aprēķina metodi

Ventilācijas siltuma zudumu atgūšana apkures periodā	0.00%

12. Pielikumi un pievienotie dokumenti (dokumenta nosaukums, datums, numurs un lapu skaits)

Nav norādīti

13. Neatkarīga eksperta apliecinājums

Apliecinu, ka ēkas pagaidu energosertifikāts sastādīts, nepieļaujot rīcību, kas manis paša, pasūtītāja vai citas personas interesēs varētu mazināt iegūto rezultātu pareizību, novērtējuma objektivitāti un ticamību.

Vārds uzvārds: Jānis Bērziņš

Reģistrācijas numurs: EA2-0109 Paraksts [4] Datums [4]

Piezīme. [4] *Dokumenta rekvizītus "paraksts" un "datums" neaizpilda, ja dokuments sagatavots atbilstoši normatīvajiem aktiem par elektronisko dokumentu noformēšanu.*

LATAK-S3-214

LSGŪTIS

LATVIJAS SILTUMA, GĀZES UN ŪDENS TEHNOLOĢIJAS INŽENIERU SAVIENĪBAS BŪVNIECĪBAS SPECIĀLISTU SERTIFIKĀCIJAS CENTRA

SERTIFIKĀTS

Nr. EA2 – 0109

Apliecinām, ka neatkarīgais eksperts (energoauditors) energoefektivitātes jomā

Jānis Bērziņš

(221277-12302)

Sekmīgi nokārtojis kompetences pārbaudi un ir tiesīgs veikt:

- *Noteikt ekspluatējamas ēkas vai tās daļas energoefektivitāti un izsniegt ēkas energoefektivitātes sertifikātu;*
- *Noteikt projektējamas, rekonstruējamas vai renovējamas ēkas vai tās daļas plānoto energoefektivitāti un izsniegt ēkas pagaidu energosertifikātu;*

Sertifikāts stājās spēkā 2016.gada 25.aprīlī

LSGŪTIS BS SC vadītājs *D.Ģēģers*

Rīgā, 2016. gada 25.aprīlī

SKAIDROJOŠAIS APRAKSTS

IEVADS

Pamatojoties uz pasūtītāja projektēšanas uzdevumu, izstrādāta apliecinājuma karte „Sakstagala Jāņa Klīdzēja pamatskolas ēkas fasādes vienkāršotā atjaunošana" Skolas ielā 13, Ciukori, Sakstagala pagasts, Rēzeknes novads (KAD.NR 7886 003 0430 001) . Fasādes vienkāršotās atjaunošanas projekta mērķis – samazināt siltuma aizplūšanu apkārtējā vidē, uzlabot ēkas energoefektivitāti, kā arī samazināt izdevumus par ēkas uzturēšanu un paaugstināt ēkas ilgtspēju un kvalitāti, kā arī uzlabotu ēkas estētisko izskatu un tehnisko stāvokli, nodrošināt ārējo vides pieejamību. Visa ēka pieder pie 3. būvju grupas saskaņā ar MK noteikumiem Nr. 500 "Vispārīgie būvnoteikumi" 1.pielikumu, ņemot vērā ka lietotāju skaits pārsniedz 100, tai ir IVa izmantošanas veids saskaņā ar LBN 201 – 15 5.5.p.
Vienkāršotās atjaunošanas rezultātā paredzēts uzlabot ēkas energoefektivitāti. Ēkai netiek mainītas nesošās konstrukcijas, starpsienas, plānojums.

ARHITEKTŪRAS RISINĀJUMI

Saskaņā ar pasūtītāja uzdevumu, dotā projekta ietvaros plānota fasādes un cokolsienu siltināšana:

- Cokolsienu siltināšana
- Ārsienu siltināšana
- Esošās fasādes dekoratīvā apmetuma un krāsojuma atjaunošana
- Atsevišķu logu un durvju nomaiņa pret energotaupošiem logiem

Plānota ēkas fasādes sienu siltināšanu ar materiālu, kura λ=0,036 W/(m*K). D – 200 mm. Siltumizolācija tiek līmēta atbilstoši ETAG 004 prasībām. Līme iestrādājam pa visu pielīmējamās plāksnes virsmu, lai starp siltumizolāciju un sienu nevarētu noritēt konvekcija.

Attēls Nr.1

Attēls Nr.2

Pirms siltumizolācijas līmēšanas, fasādei veicama mikrobioloģiskā analīze uz sēnīšu neesamību. Plāksnes pielīmējot, pārsien savā starpā uz stūriem un ailēm.

Attēls Nr.3

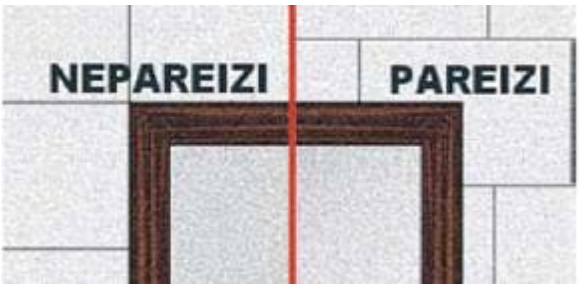

Attēls Nr.4

Dībeļi fasāžu sistēmā lietojami atbilstoši reģiona vēja stipripumam un vadoties no ražotāja noradījumiem. Attēlos Nr. 5 un Nr. 6 uzrādīts orientējošs dībeļu izvietojums. Dībeļu naglas - tērauda.

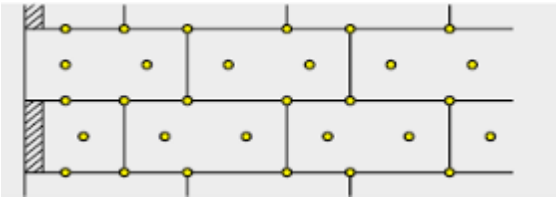

Attēls Nr.5

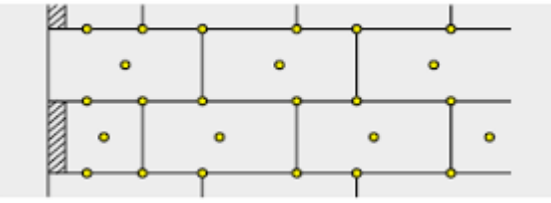

Attēls Nr.6

Attēls Nr.7

Attēls Nr.8

Uz visiem stūriem iestrādājams siets, un pie logu ailēm iestrādājams papildus siets uz stūriem. Ap ieeju kāpņu telpā izmantot dubulto armējumu – veidot 1. kategorijas mehānisko izturību. Fasādes plaknes pārkares aprīkojamas ar lāseņiem, kas paredzēti kā armējošā sieta stūrīši ar lāseņa elementu. Pirms siltināšanas fasādes ir jānovērtē uz mikroorganismu esamību. Siltinot fasādi paredzēta esošā karoga statīva atjaunošana, apstrādājot to ar pretkorozijas līdzekļiem.
Paredzēt saglabāt visas vēdināšanas restes atjaunojot tās.

COKOLS UN APMALE
Pirms cokolu siltināšanas paredz esošo betona virsmu rūpīgi attīrīt no visām abrazīvām daļiņām. Ar sūnām apaugušo virsmu attīrīt mehāniski un izveidot pamatu vertikālo hidroizolāciju. Cokola siltināšanai paredz izmantot ekstrudēto putupolistirolu 150 mm biezumā.
Pirms cokola siltināšanas paredz demontēt esošo pamatu aizsargapmali. Jaunu pamatu aizsargapmali paredz izveidot pēc maksimuma izmantojot esošās dz/b plātne. Aizsargapmali veidot ar kritumu prom no ēkas (min 2%).

VISPĀRĪGI
Iepriekšminētie darbi jāveic kompleksi, piesaistot būvniekus un materiālus, kas sertificēti Latvijā. Ēkas fasādes siltināšana jāveic saskaņā ar ETAG 004 (Eiropas tehnisko apstiprinājumu vadlīnijas ārējām daudzslāņu siltumizolācijas sistēmām). Uz šo vadlīniju pamata, siltumizolācijas sistēmu ražotāji var saņemt sava izstrādājuma Eiropas tehnisko apstiprinājumu "ETA". Atbilstības apliecinājums šādam ETA ļauj to marķēt ar CE zīmi un brīvi izplatīt visās ES dalībvalstīs. "ETA" precīzi reglamentē ne tikai iebūvējamo materiālu tehniskās īpašības un to kontroles metodes, bet arī to iebūvēšanas tehnoloģiju un darbu uzraudzības kārtību.

BŪVNIECĪBĀ RADUŠOS ATKRITUMU APSAIMNIEKOŠANA
Būvgružu savākšanu paredzēt speciālos konteineros. . Veicot regulāru būvgružu konteineru nomaiņu, un to transportēšanu uz būvgružu pārstrādes vietu, pēc celtniecības organizācijas noslēgtā līguma ar komersantu, kuram ir attiecīga atļauja šādu darbību veikšanai, saskaņā ar „Atkritumu apsaimniekošanas likuma” prasībām.

TERITORIJAS LABIEKĀRTOŠANA
Pēc būvdarbu pabeigšanas sakopt teritoriju ap ēku, atjaunot zaļo zonu, zālāju un apstādījumus.

DEMONTĀŽAS DARBI

Par cik ēkai gandrīz visi logi un ārdurvis nomainītas, plānots nomainīt atsevišķus logus , atbilstoši ēkas arhitektoniskajam tēlam un energoefektivitātes prasībām.

Būvdarbu laikā radušos atkritumus paredzēts nodot pārstrādei apsaimniekojošai firmai, kurai ir attiecīgas licences un atļaujas.

Visas atkāpes (fasāžu krāsojums, logu dalījums utt.) no projekta risinājuma, kuras var ietekmēt projekta risinājuma realizāciju, nepieciešams rakstiski saskaņot ar projekta autoru, un pasūtītāju.

BŪVPROJEKTA VADĪTĀJS;
ARHITEKTS, AUTORS
A.Tereško
Sert. Nr. 1-00076

RASĒJUMU SARAKSTS	
MARKA	**NOSAUKUMS**
AR-1	AR DAĻAS VISPĀRĪGIE RĀDĪTĀJI
AR-2-2	1.STĀVA PLĀNS
AR-2-3	2.STĀVA PLĀNS
AR-2-4	LOGU UN DURVJU SPECIFIKĀCIJA
AR-2-5	GRIEZAUMI A-A; B-B; C-C; D-D; E-E
AR-2-6	FASĀDES ASĪS 1-8; 8-1; G-A
AR-2-7	FASĀDES ASĪS R-U; N-L- U-R, L-N
AR-2-8	MEZGLS M1;M3
AR-2-9	MEZGLS M2
AR-2-10	MEZGLS M4
AR-2-11	MEAZGLS M5
AR-2-12	MEZGLS M6
DOP-1	BŪVLAUKUMA ORGANIZĀCIJAS SHĒMA

Būvprojekta AR daļas vadītāja apliecinājums

Šī būvprojekta AR daļas risinājumi atbilst Latvijas būvnormatīvu un citu normatīvo aktu, kā arī tehnisko vai īpašo noteikumu prasībām

Būvprojekta AR daļas vadītājs

Aigara Tereško
Sertifikāta Nr. 1-00076

2017.gada 3. jūlijā

(paraksts)

SIA "Būvdizains", Ģertrūdes iela 2, 1. korp., Rīga
Tālrunis: +371 67315066

BŪVPROJ.VAD. AR.DAĻAS VAD.	A.Tereško		3.07. 2017.
IZSTRĀDĀJA	D.Zeps		3.07. 2017.

PASŪTĪTĀJS: Rēzeknes novada pašvaldība
Atbrīvošanas aleja 95A, Rēzekne, LV-4601

OBJEKTS: Sakstagala Jāņa Klīdzēja pamatskolas ēkas fasādes vienkāršotā atjaunošana

ADRESE: Skolas ielā 13, Ciukori, Sakstagala pagasts, Rēzeknes novads

ZĪMĒJUMS: VISPĀRĪGIE RĀDĪTĀJI

ARH.NR. BD06-2017

STADIJA BP

SADAĻĀ 13 LAPAS

AR-1

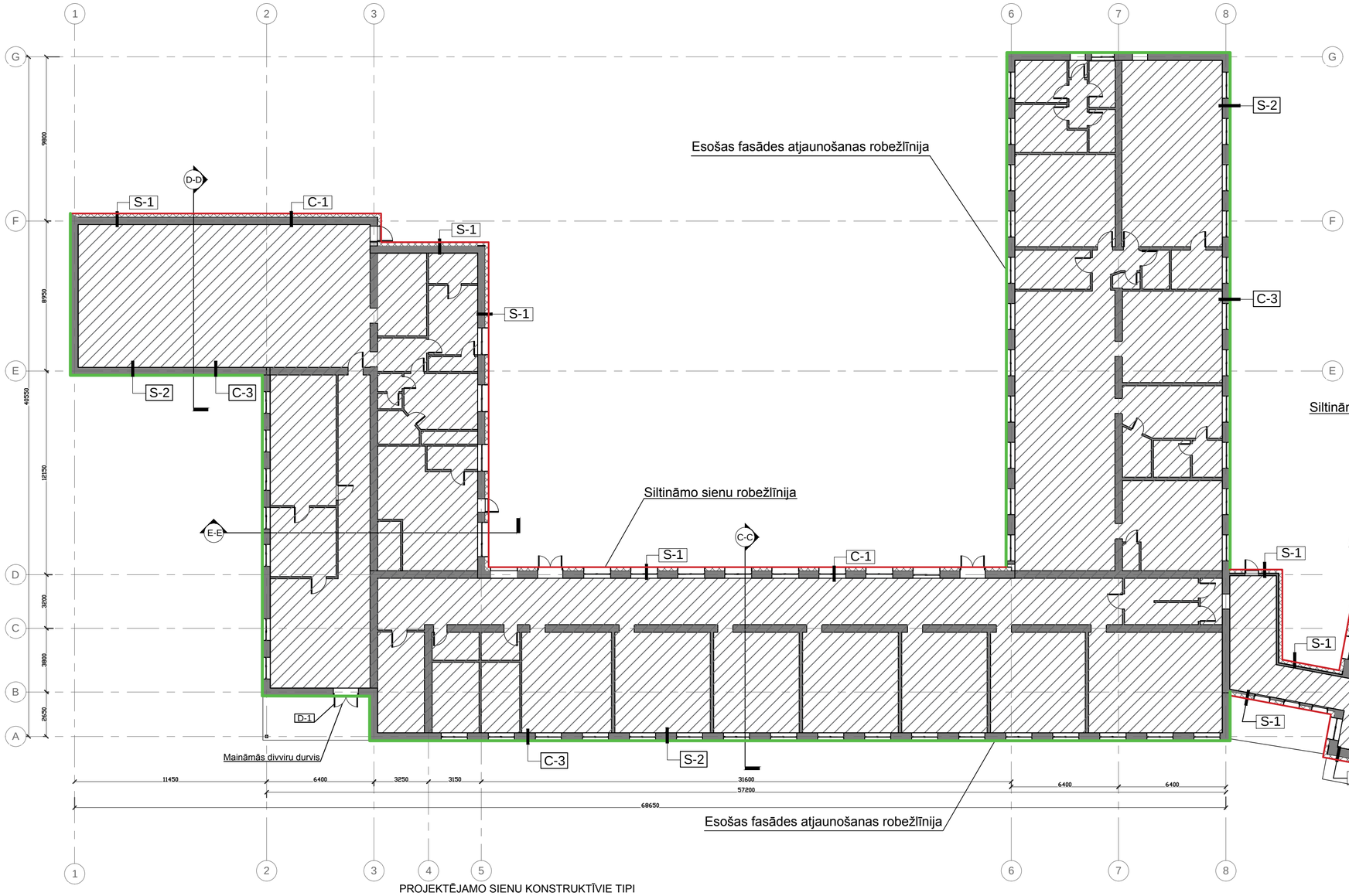

APZĪMĒJUMI	
	Esoša mūra siena
	Esoši logi un logu durvju bloki
D-1	Projektējamās durvis un to marka
L1	Maināmie logi un to marka

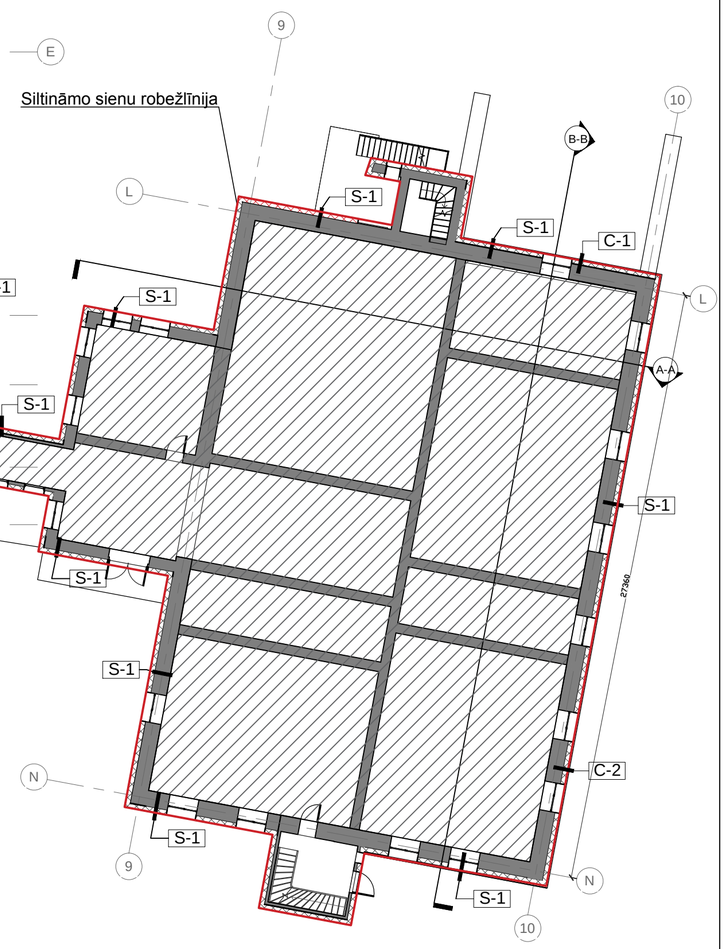

PROJEKTĒJAMO SIENU KONSTRUKTĪVIE TIPI

1. Par nosacīto 0.000 pieņemta atzīme 240mm virs 1. stāva skolas grīdas līmenis.
2. Izmēri plānā doti milimetros, augstuma atzīmes metros.
3. Fasāžu apdarē pielietot sertificētu siltināšanas sistēmu, saskaņā ar ETAG 004 prasībām.
4. Pirms siltināšanas darbu veikšanas veikt virsmas plaknes novērtējumu. Neatbilstošas saķeres vai nelīdzenas virsmas gadījumā nepieciešama rūpīga virsmas sagatavošana. Veikt sienu plaknes novērtējumu!
5. Pēc fasāžu siltināšanas izgatavot jaunus nosedzošus skārda elementus (dzega, palodze).
6. Visus izmērus un mērķēdes, pirms konkrēto būvdarbu uzsākšanas vai pasūtījuma izdarīšanas pārbaudīt.
Izmērus nedrīkst nolasīt pēc mēroga, šaubu gadījumā izsaukt būvprojekta autoru.
7. Mezglu un detaļu izgatavošana, kuru detalizācija nav dota projektā, veicama saskaņā ar izgatavotāja norādījumiem un standartshēmām, kā arī normatīvu prasībām.
8. Pirms būvdarbu uzsākšanas saskaņot ēkas krāsu pasi un krāsu paraugus uz fasādes ar pasūtītāju.
9. Cokola daļu siltināt 1.2 m dziļumā no zemes virsmas.
10. Pirms logu un durvju izgatavošanas veikt kontrolmērījumus būvobjektā uz vietas.

Nr.	Tips	Apzīmējums	Apraksts
1.	S-1		• Attīrīta esošā mūra/cokola sienas konstrukcija • Esošas sienas līmeņa korekcija 0-150mm • Sakret līmjava BK 0-20mm • PAROC LINIO 10 200mm Īpatnējā Siltumvadītspēja λD 0,036 W/mK • Armējošā java Sakret BAK un armējošais stikla šķiedras siets • Zemapmetuma grunts Sakret PG • Sakret SIP dekoratīvas apmetums "biezpiens" • SKF / Ūdens dispersijas silikona krāsa • Esošas sienas siltināšana ar sistēmu SAKRET ETIC MW EPS 101/102 vai ekvivalentu izstrādājumu
2.	S-2		• Esošas fasādes atjaunošana, špaktelēšana, gruntēšana, krāsošana, profili, stūri, nosegdetaļas, blīvlentas • Esoša siltināta mūra siena (100-850mm)
3.	C-1		Esoša cokola siltināšana līdz 1.6m(40cm augstumā no grunts) • Attīrīta esošā mūra/cokola sienas konstrukcija • Esošā cokola izlīdzināšana ar cementa javu 0-50mm • Hidroizolācija Sakret TCM • Sakret BAK līmēšanas java • TENAPORS EPS d=150mm • Armējošā java Sakret BAK un armējošais stikla šķiedras siets • Zemapmetuma grunts Sakret PG • Hidroizolācija • Gofrēta ārējā hidroizolācija līdz grunts līmenim • Krāsot no grunts līmeņa līdz 40cm augstumā ar krāsu Sakret FC • *Esoša cokola siltināšana ar sistēmu SAKRET ETIC MW EPS 101/102 vai ekvivalentu izstrādājumu
4.	C-2		Esoša cokola siltināšana līdz 2.05m (85cm augstumā no grunts) • Esošā cokola izlīdzināšana ar cementa javu 0-100mm • Hidroizolācija Sakret TCM • Sakret BAK līmēšanas java • TENAPORS EPS d=150mm • Armējošā java Sakret BAK un armējošais stikla šķiedras siets • Zemapmetuma grunts Sakret PG • Cokola apmetums • Hidroizolācija Sakret TCM • Gofrēta ārējā hidroizolācija līdz grunts līmenim • Krāsot no grunts līmeņa 85cm augstuma ar krāsu Sakret FC • * siltināšana ar sistēmu SAKRET ETIC MW EPS 101/102 vai ekvivalentu izstrādājumu
4.	C-3		• Esošas cokola atjaunošana, špaktelēšana, gruntēšana, krāsošana • Esoša siltināta mūra siena (100-850mm) • Esošas cokolsienas siltināšana ar sistēmu SAKRET ETIC MW EPS 101/102 vai ekvivalentu izstrādājumu

Būvdizains SIA
SIA "Būvdizains", Ģertrūdes iela 2, 1. korp., Rīga
Tālrunis: +371 67315066

BŪVPROJ.VAD. AR.DAĻAS VAD.	A.Tereško		3.07. 2017.
IZSTRĀDĀJA	D.Zeps		3.07. 2017.

PASŪTĪTĀJS: Rēzeknes novada pašvaldība
Atbrīvošanas aleja 95A, Rēzekne, LV-4601

OBJEKTS: Sakstagala Jāņa Klīdzēja pamatskolas ēkas fasādes vienkāršotā atjaunošana

ADRESE: Skolas ielā 13, Ciukori, Sakstagala pagasts, Rēzeknes novads

ZĪMĒJUMS: 1.STĀVA SHEMATISKAIS PLĀNS

1:200

PAS.ŠIFRS BD06-2017

STADIJA BP

SADAĻĀ 13 LAPAS

AR-2-2

000041

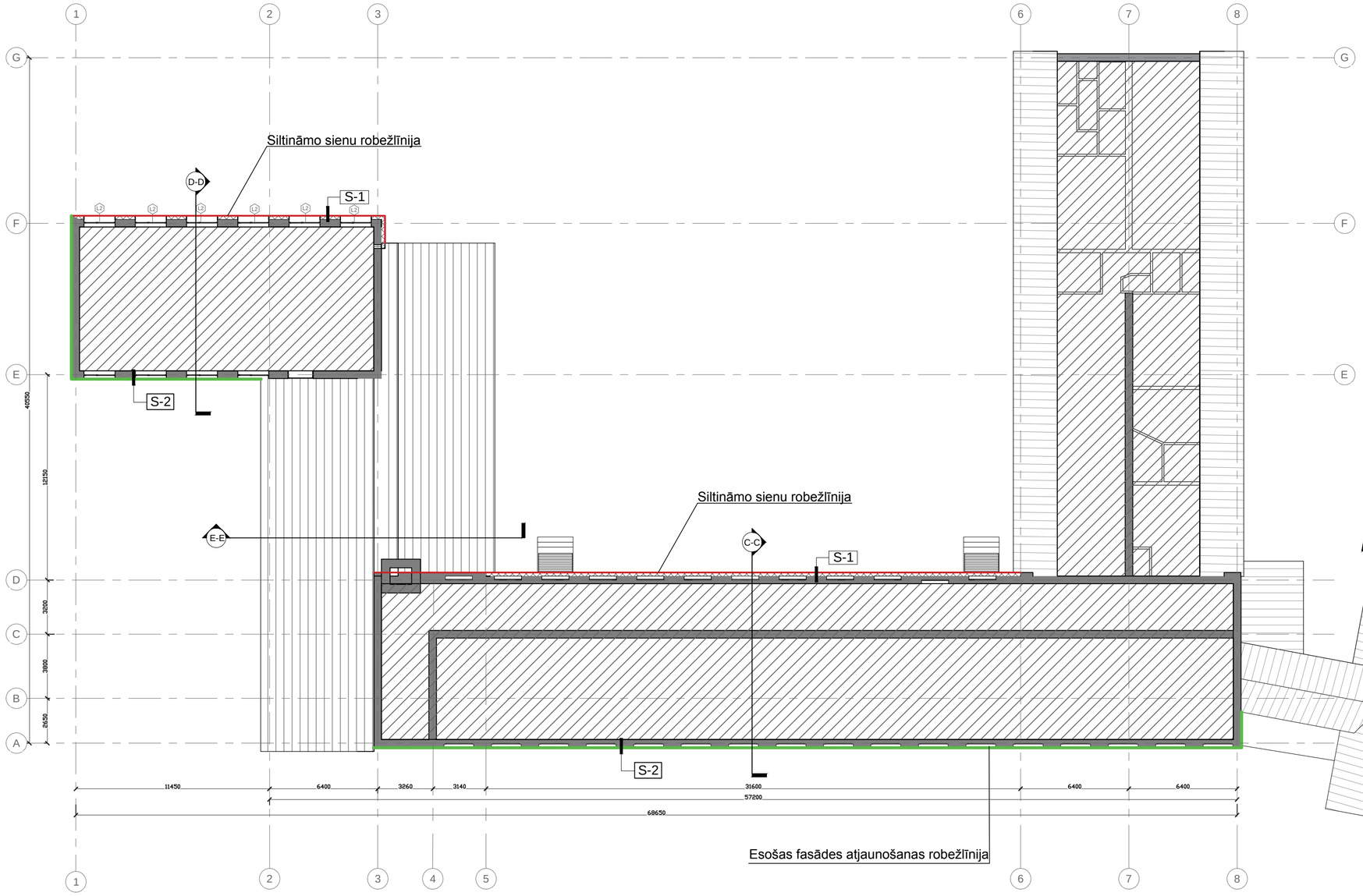

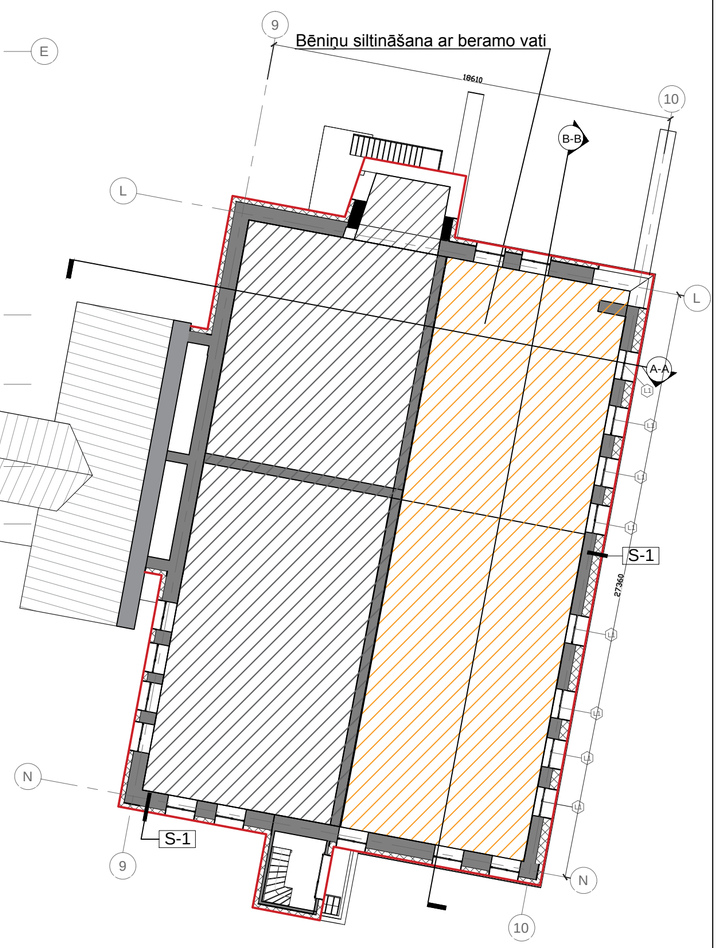

APZĪMĒJUMI	
	Esoša mūra siena
	Esoši logi un logu durvju bloki
D-1	Projektējamās durvis un to marka
L1	Maināmie logi un to marka

1. Par nosacīto 0.000 pieņemta atzīme 240mm virs 1. stāva skolas grīdas līmenis.
2. Izmēri plānā doti milimetros, augstuma atzīmes metros.
3. Fasāžu apdarē pielietot sertificētu siltināšanas sistēmu, saskaņā ar ETAG 004 prasībām.
4. Pirms siltināšanas darbu veikšanas veikt virsmas plaknes novērtējumu. Neatbilstošas saķeres vai nelīdzenas virsmas gadījumā nepieciešama rūpīga virsmas sagatavošana. Veikt sienu plaknes novērtējumu!
5. Pēc fasāžu siltināšanas izgatavot jaunus nosedzošus skārda elementus (dzega, palodze).
6. Visus izmērus un mērķēdes, pirms konkrēto būvdarbu uzsākšanas vai pasūtījuma izdarīšanas pārbaudīt.
Izmērus nedrīkst nolasīt pēc mēroga, šaubu gadījumā izsaukt būvprojekta autoru.
7. Mezglu un detaļu izgatavošana, kuru detalizācija nav dota projektā, veicama saskaņā ar izgatavotāja norādījumiem un standartshēmām, kā arī normatīvu prasībām.
8. Pirms būvdarbu uzsākšanas saskaņot ēkas krāsu pasi un krāsu paraugus uz fasādes ar pasūtītāju.
9. Cokola daļu siltināt 1.2 m dziļumā no zemes virsmas.
10. Pirms logu un durvju izgatavošanas veikt kontrolmērījumus būvobjektā uz vietas.

Nr.	Tips	Apzīmējums	Apraksts
1.	S-1		• Attīrīta esošā mūra/cokola sienas konstrukcija • Esošas sienas līmeņa korekcija 0-150mm • Sakret līmjava BK 0-20mm • PAROC LINIO 10 200mm Īpatnējā Siltumvadītspēja λD 0,036 W/mK • Armējošā java Sakret BAK un armējošais stikla šķiedras siets • Zemapmetuma grunts Sakret PG • Sakret SIP dekoratīvas apmetums "biezpiens" • SKF / Ūdens dispersijas silikona krāsa • Esošas sienas siltināšana ar sistēmu SAKRET ETIC MW EPS 101/102 vai ekvivalentu izstrādājumu
2.	S-2		• Esošas fasādes atjaunošana, špaktelēšana, gruntēšana, krāsošana, profili, stūri, nosegdetaļas, blīvlentas • Esoša siltināta mūra siena (100-850mm)
3.	C-1		Esoša cokola siltināšana līdz 1.6m(40cm augstumā no grunts) • Attīrīta esošā mūra/cokola sienas konstrukcija • Esošā cokola izlīdzināšana ar cementa javu 0-50mm • Hidroizolācija Sakret TCM • Sakret BAK līmēšanas java • TENAPORS EPS d=150mm • Armējošā java Sakret BAK un armējošais stikla šķiedras siets • Zemapmetuma grunts Sakret PG • Hidroizolācija • Gofrēta ārējā hidroizolācija līdz grunts līmenim • Krāsot no grunts līmeņa līdz 40cm augstumā ar krāsu Sakret FC • *Esoša cokola siltināšana ar sistēmu SAKRET ETIC MW EPS 101/102 vai ekvivalentu izstrādājumu
4.	C-2		Esoša cokola siltināšana līdz 2.05m (85cm augstumā no grunts) • Esošā cokola izlīdzināšana ar cementa javu 0-100mm • Hidroizolācija Sakret TCM • Sakret BAK līmēšanas java • TENAPORS EPS d=150mm • Armējošā java Sakret BAK un armējošais stikla šķiedras siets • Zemapmetuma grunts Sakret PG • Cokola apmetums • Hidroizolācija Sakret TCM • Gofrēta ārējā hidroizolācija līdz grunts līmenim • Krāsot no grunts līmeņa 85cm augstuma ar krāsu Sakret FC • * siltināšana ar sistēmu SAKRET ETIC MW EPS 101/102 vai ekvivalentu izstrādājumu
4.	C-3		• Esošas cokola atjaunošana, špaktelēšana, gruntēšana, krāsošana • Esoša siltināta mūra siena (100-850mm) • Esošas cokolsienas siltināšana ar sistēmu SAKRET ETIC MW EPS 101/102 vai ekvivalentu izstrādājumu

Būvdizains SIA
SIA "Būvdizains", Ģertrūdes iela 2, 1. korp.,Rīga
Tālrunis: +371 67315066

BŪVPROJ.VAD. AR.DAĻAS VAD.	A.Tereško		3.07. 2017.
IZSTRĀDĀJA	D.Zeps		3.07. 2017.

PASŪTĪTĀJS: Rēzeknes novada pašvaldība
Atbrīvošanas aleja 95A, Rēzekne, LV-4601

OBJEKTS: Sakstagala Jāņa Klīdzēja pamatskolas ēkas fasādes vienkāršotā atjaunošana

ADRESE: Skolas ielā 13, Ciukori, Sakstagala pagasts, Rēzeknes novads

ZĪMĒJUMS: 2.STĀVA SHEMATISKAIS PLĀNS

1:200

PAS.ŠIFRS BD06-2017

STADIJA BP

SADAĻĀ 13 LAPAS

AR-2-3

000042

Tips	Apzīmējums	Apraksts	Daudz.
L1	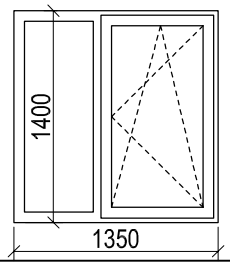	- Gabarītizmēri precizējami uz vietas - Stiklapakešu logs PVC rāmī (balts),verams - Trīskāršā stikla pakete ar platumu 48 mm, ar argonu ,koeficients U=0,5 W/m²K - -KBE 88 MD profils	8 gab.
L2	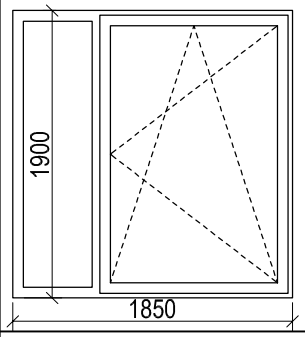	- Gabarītizmēri precizējami uz vietas - Stiklapakešu logs PVC rāmī (balts), verams - Trīskāršā stikla pakete ar platumu 48 mm, ar argonu ,koeficients U=0,5 W/m²K - -KBE 88 MD profils	6 gab.
L3	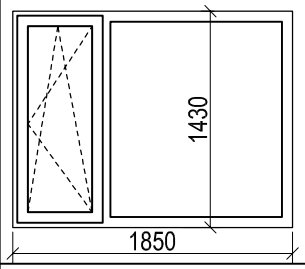	- Gabarītizmēri precizējami uz vietas - Stiklapakešu logs PVC rāmī (balts), verams - Trīskāršā stikla pakete ar platumu 48 mm, ar argonu ,koeficients U=0,5 W/m²K - -KBE 88 MD profils	1 gab.
D1	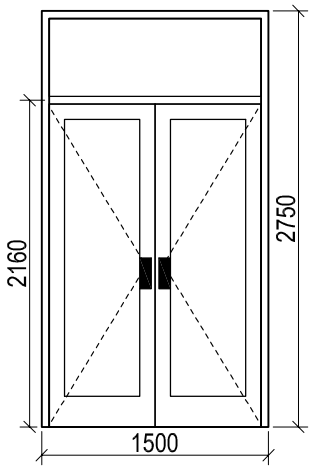	- Gabarītizmēri precizējami uz vietas - Alumīnija durvis PE 78 (profils) - Četrkameru profilu sistēma - Ar pašaizvēršanās mehānismu (Geze TS4000) - Uf= 1,6 W/m2K	1 gab.

1. Izmēri doti milimetros.
2. Logiem doti ailu izmēri. Konkrētus izmērus precizē izgatavotājfirma.
3. Logu izvietojumus skatīt fasādēs.
4. Visi logi komplektējami ar iekšējām (baltas laminēta) un ārējām palodzēm (skārda ar poliestera pārklājumu autoruzraudzības kārtībā, būvniecības laikā detaļas var tikt precizētas).
5. Norādītie logu izgatavošanas materiāli ir kā piemērs. Pieļaujams izmantot citus, nenorādītus materiālus, kas atbilst konkrēto logu un durvju specifikai.

Būvdizains SIA

SIA "Būvdizains", Ģertrūdes iela 2, 1. korp.,Rīga
Tālrunis: +371 67315066

PASŪTĪTĀJS: Rēzeknes novada pašvaldība
Atbrīvošanas aleja 95A, Rēzekne, LV-4601

OBJEKTS: Sakstagala Jāņa Klīdzēja pamatskolas ēkas fasādes vienkāršotā atjaunošana

ADRESE: Skolas ielā 13, Ciukori, Sakstagala pagasts, Rēzeknes novads

ARH.NR. BD06-2017

STADIJA BP

BŪVPROJ.VAD. AR.DAĻAS VAD.	A.Tereško		3.07. 2017.
IZSTRĀDĀJA	D.Zeps		3.07. 2017.

ZĪMĒJUMS: LOGU UN DURVJU SPECIFIKĀCIJA

AR-2-4

000043

GRIEZUMS A-A
M1:200

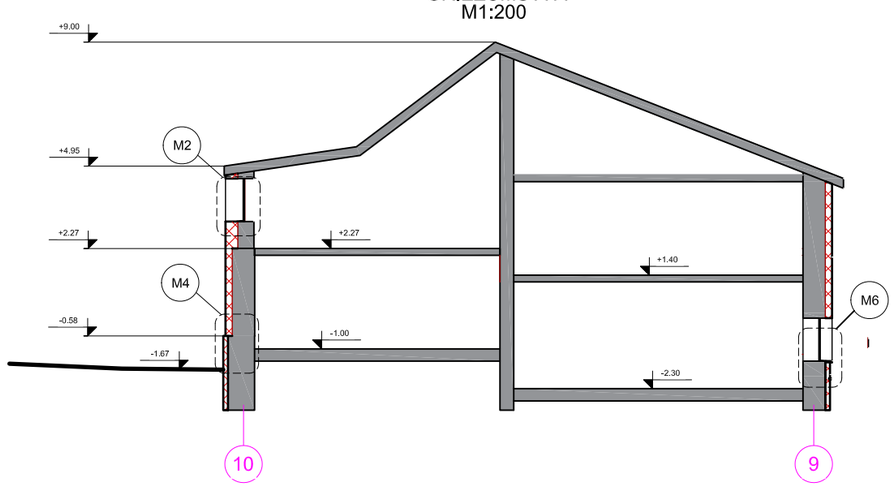

GRIEZUMS B-B
M1:200

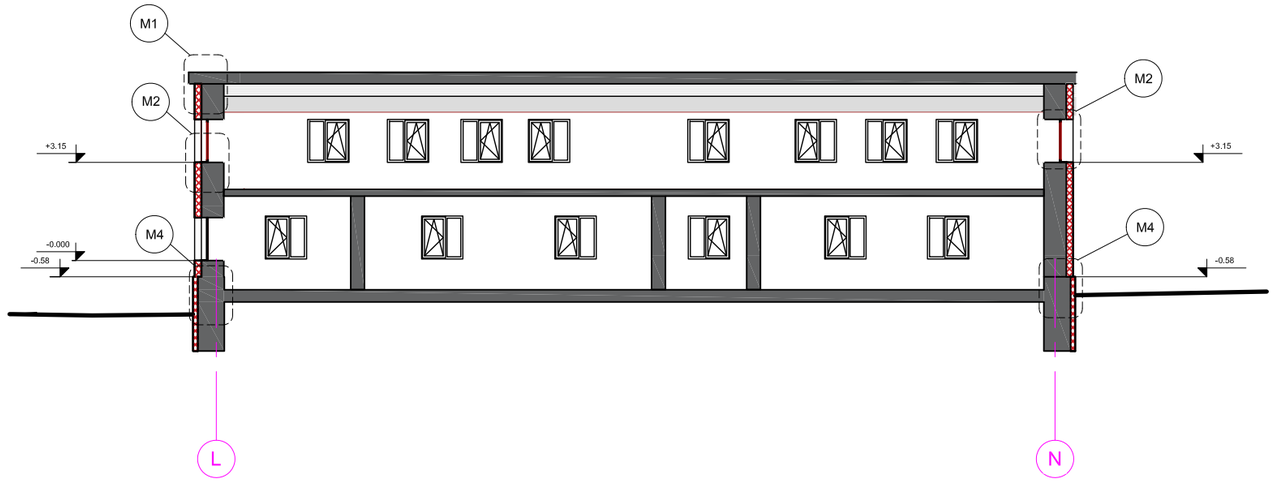

GRIEZUMS C-C
M1:200

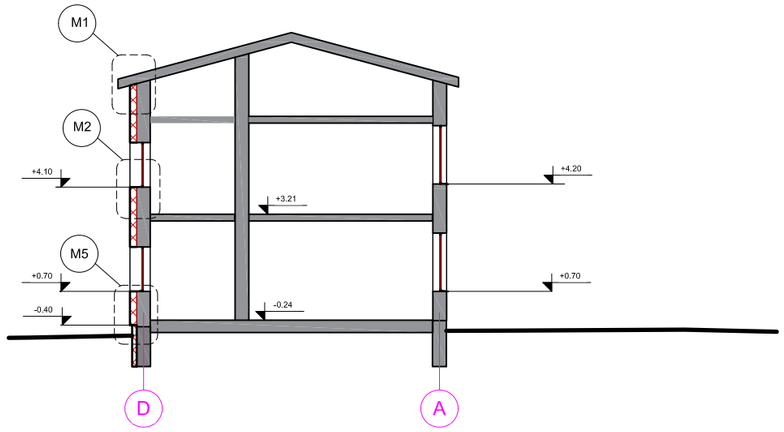

GRIEZUMS D-D
M1:200

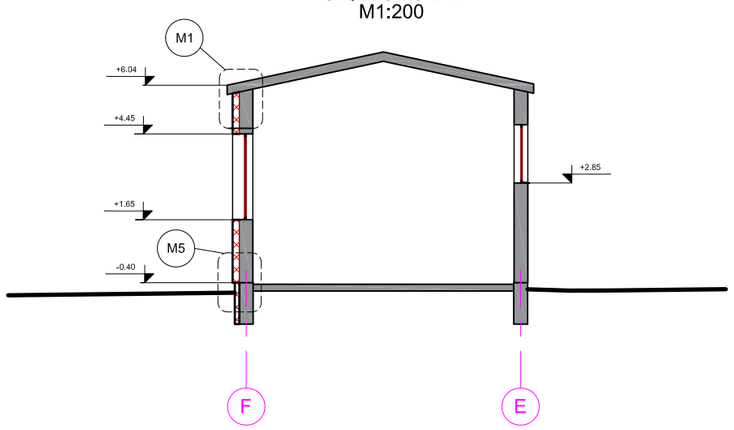

GRIEZUMS E-E
M1:200

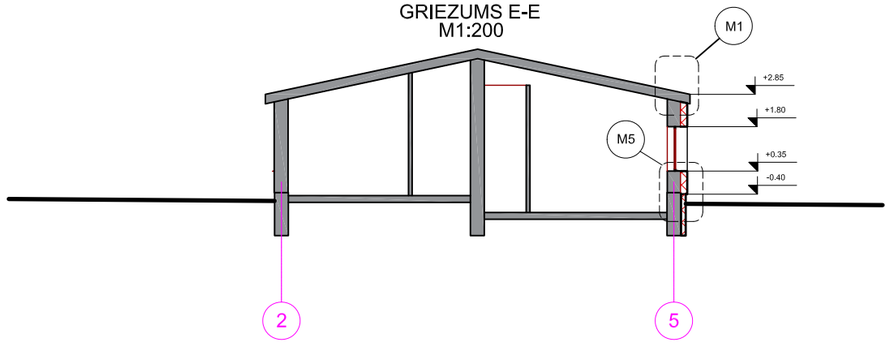

Būvdizains SIA
SIA "Būvdizains", Ģertrūdes iela 2, 1. korp., Rīga
Tālrunis: +371 67315066

BŪVPROJ.VAD. AR.DAĻAS VAD.	A.Tereško		3.07. 2017.
IZSTRĀDĀJA	D.Zeps		3.07. 2017.

PASŪTĪTĀJS: Rēzeknes novada pašvaldība
Atbrīvošanas aleja 95A, Rēzekne, LV-4601

OBJEKTS: Sakstagala Jāņa Klīdzēja pamatskolas ēkas fasādes vienkāršotā atjaunošana

ADRESE: Skolas ielā 13, Ciukori, Sakstagala pagasts, Rēzeknes novads

ZĪMĒJUMS: GRIEZUMI: A-A; B-B; C-C; D-D; E-E

1:200

ARH.NR. BD06-2017

STADIJA BP

SADAĻĀ 13 LAPAS

AR-2-5

A3

000644

Fasāde asīs 1-8

M 1 : 200

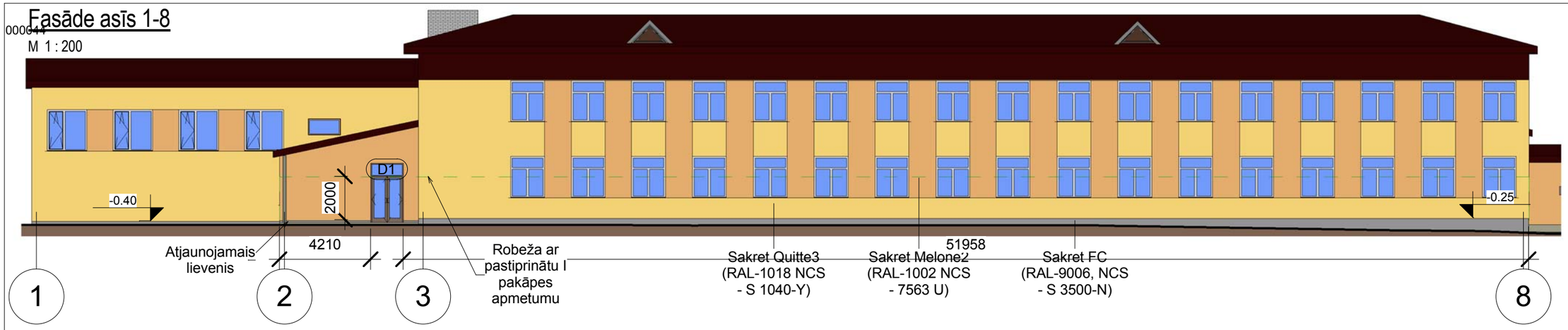

Fasāde asīs 8-1

M 1 : 200

Fasāde asīs G-A

M 1 : 200

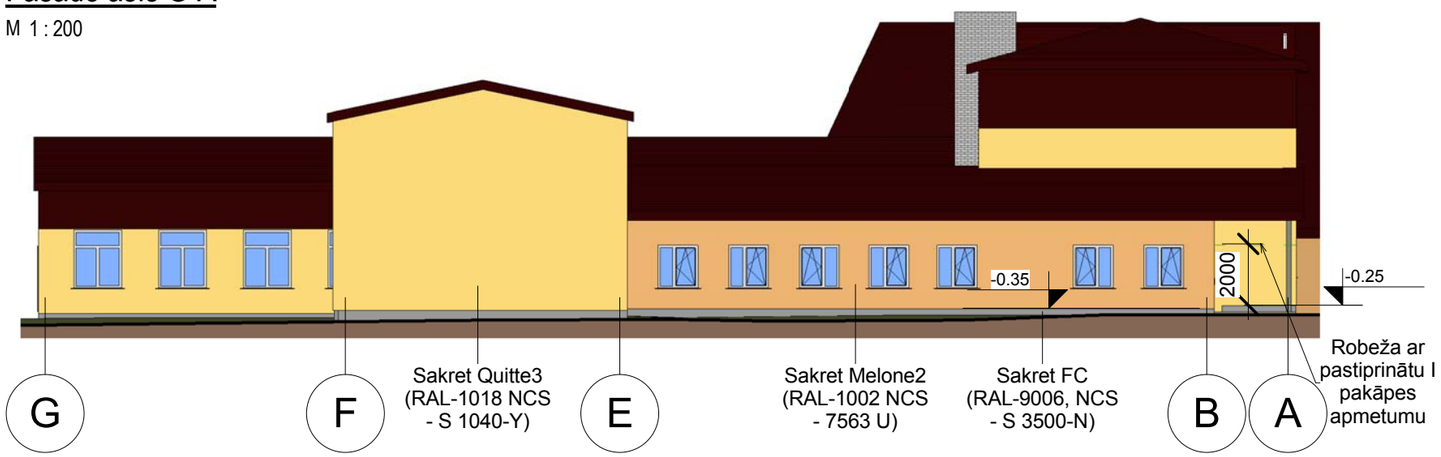

Piezīmes.

1. Par nosacīto 0.000 pieņemta atzīme 240mm virs 1. stāva skolas grīdas līmeņa.
2. Izmēri plānā doti milimetros, augstuma atzīmes metros.
3. Fasāžu apdarē pielietot sertificētu siltināšanas sistēmu, saskaņā ar ETAG 004 prasībām.
4. Pirms siltināšanas darbu veikšanas veikt virsmas plaknes novērtējumu. Neatbilstošas saķeres vai nelīdzenas virsmas gadījumā nepieciešama rūpīga virsmas sagatavošana. Veikt sienu plaknes novērtējumu!
5. Pēc fasāžu siltināšanas izgatavot jaunus nosedzošus skārda elementus (dzega, palodze).
6. Visus izmērus un mērķēdes, pirms konkrēto būvdarbu uzsākšanas vai pasūtījuma izdarīšanas pārbaudīt. Izmērus nedrīkst nolasīt pēc mēroga, šaubu gadījumā izsaukt būvprojekta autoru.
7. Mezglu un detaļu izgatavošana, kuru detalizācija nav dota projektā, veicama saskaņā ar izgatavotāja norādījumiem un standartshēmām, kā arī normatīvu prasībām.
8. Pirms būvdarbu uzsākšanas saskaņot ēkas krāsu pasi un krāsu paraugus uz fasādes ar pasūtītāju.
9. Cokola daļu siltināt 1.2 m dziļumā no zemes virsmas.
10. Pirms logu un durvju izgatavošanas veikt kontrolmērījumus būvobjektā uz vietas.
11. Pie ēkas ieejām pirmā stāva līmenī, sienas apdarināt ar pastiprinātu apmetumu ar lielu mehānisko izturību izturīgu pret caursišanu.
12. Lapu skatīt kopā ar AR-2-2 un AR-2-5 lapām.
13. Atjaunojamiem lieveņiem (betons C20/25) veikt pretslīdes apstrādi).

Būvdizains SIA
SIA "Būvdizains", Ģertrūdes iela 2, 1.korp., Rīga
Tālrunis: +371 67315066; Fakss; +371 67315745

BŪVPROJ. D. VAD.	A. Tereško		03.07.2017
IZSTRĀDĀJA	D. Zeps		03.07.2017

PASŪTĪTĀJS: Rēzeknes novada pašvaldība, Atbrīvošanas aleja 95A, Rēzekne, LV-4601

OBJEKTS: Sakstagala Jāņa Klīdzēja pamatskolas ēkas fasādes vienkāršotā atjaunošana

ADRESE: Skolas ielā 13, Ciukori, Sakstagala pagasts, Rēzeknes novads.

KADASTRA NR: 7886 003 0430 001

ZĪMĒJUMS: Fasādes asīs 1-8, 8-1, G-A

M 1 : 200

ARH. NR. BD06-2017

STADIJA: BP

LAPA: AR-2-6

000045

Fasāde asīs 9-10

M 1 : 200

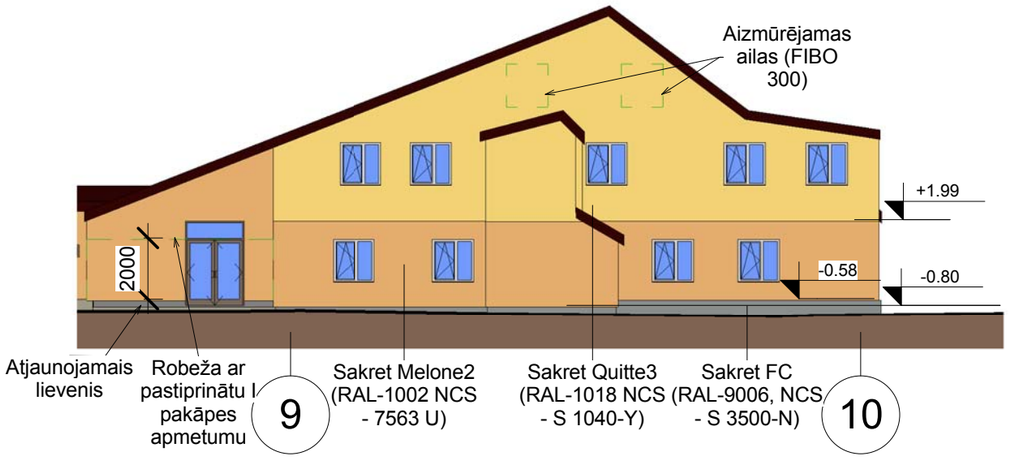

Fasāde asīs N-L

M 1 : 200

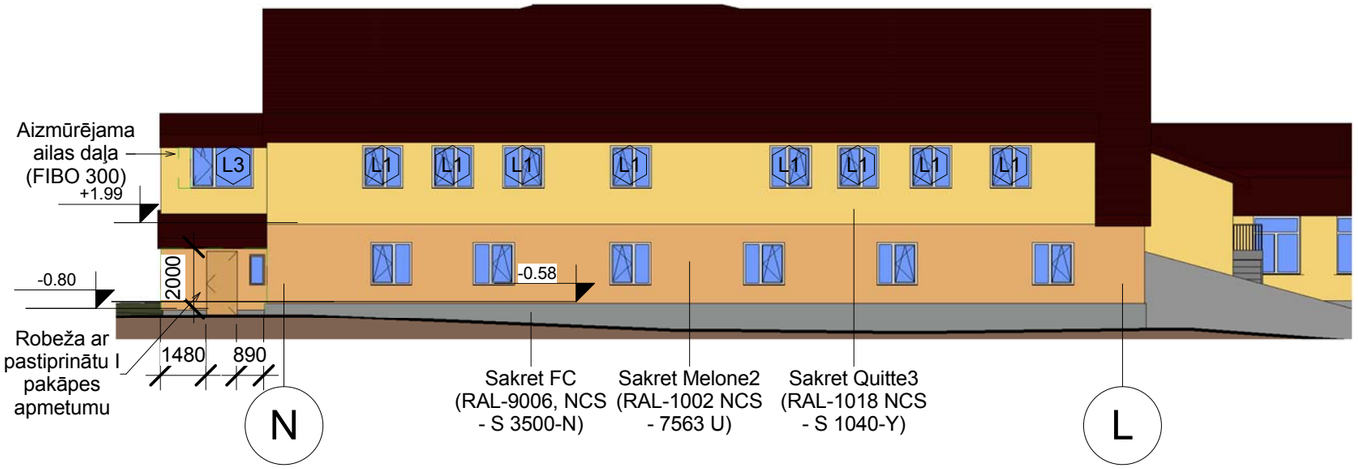

Fasāde asīs 10-9

M 1 : 200

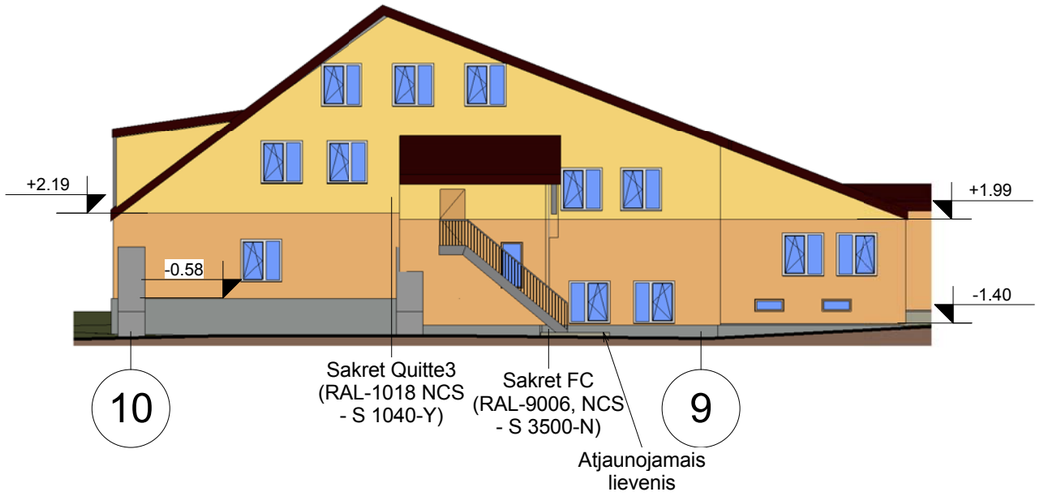

Fasāde asīs L-N

M 1 : 200

Piezīmes.

1. Par nosacīto 0.000 pieņemta atzīme 240mm virs 1. stāva skolas grīdas līmeņa.
2. Izmēri plānā doti milimetros, augstuma atzīmes metros.
3. Fasāžu apdarē pielietot sertificētu siltināšanas sistēmu, saskaņā ar ETAG 004 prasībām.
4. Pirms siltināšanas darbu veikšanas veikt virsmas plaknes novērtējumu. Neatbilstošas saķeres vai nelīdzenas virsmas gadījumā nepieciešama rūpīga virsmas sagatavošana. Veikt sienu plaknes novērtējumu!
5. Pēc fasāžu siltināšanas izgatavot jaunus nosedzošus skārda elementus (dzega, palodze).
6. Visus izmērus un mērķēdes, pirms konkrēto būvdarbu uzsākšanas vai pasūtījuma izdarīšanas pārbaudīt. Izmērus nedrīkst nolasīt pēc mēroga, šaubu gadījumā izsaukt būvprojekta autoru.
7. Mezglu un detaļu izgatavošana, kuru detalizācija nav dota projektā, veicama saskaņā ar izgatavotāja norādījumiem un standartshēmām, kā arī normatīvu prasībām.
8. Pirms būvdarbu uzsākšanas saskaņot ēkas krāsu pasi un krāsu paraugus uz fasādes ar pasūtītāju.
9. Cokola daļu siltināt 1.2 m dziļumā no zemes virsmas.
10. Pirms logu un durvju izgatavošanas veikt kontrolmērījumus būvobjektā uz vietas.
11. Pie ēkas ieejām pirmā stāva līmenī, sienas apdarināt ar pastiprinātu apmetumu ar lielu mehānisko izturību izturīgu pret caursišanu.
12. Lapu skatīt kopā ar AR-2-2 un AR-2-5 lapām.
13. Atjaunojamiem lieveņiem (betons C20/25) veikt pretslīdes apstrādi).

Būvdizains SIA
SIA "Būvdizains", Ģertrūdes iela 2, 1.korp., Rīga
Tālrunis: +371 67315066; Fakss; +371 67315745

BŪVPROJ. D. VAD.	A. Tereško		03.07.2017
IZSTRĀDĀJA	D. Zeps		03.07.2017

PASŪTĪTĀJS: **Rēzeknes novada pašvaldība**
Atbrīvošanas aleja 95A, Rēzekne, LV-4601

OBJEKTS: Sakstagala Jāņa Klīdzēja pamatskolas ēkas fasādes vienkāršotā atjaunošana

ADRESE: Skolas ielā 13, Ciukori, Sakstagala pagasts, Rēzeknes novads.

KADASTRA NR: 7886 003 0430 001

ZĪMĒJUMS: Fasādes asīs 9-10, N-L, 10-9, L-N

M 1 : 200

ARH. NR. BD06-2017

STADIJA: BP

LAPA: AR-2-7

Mezgls 2 (M2)
Esošā loga un siltumizolācijas
pieslēguma detaļa renovējamā sienā
M 1:10

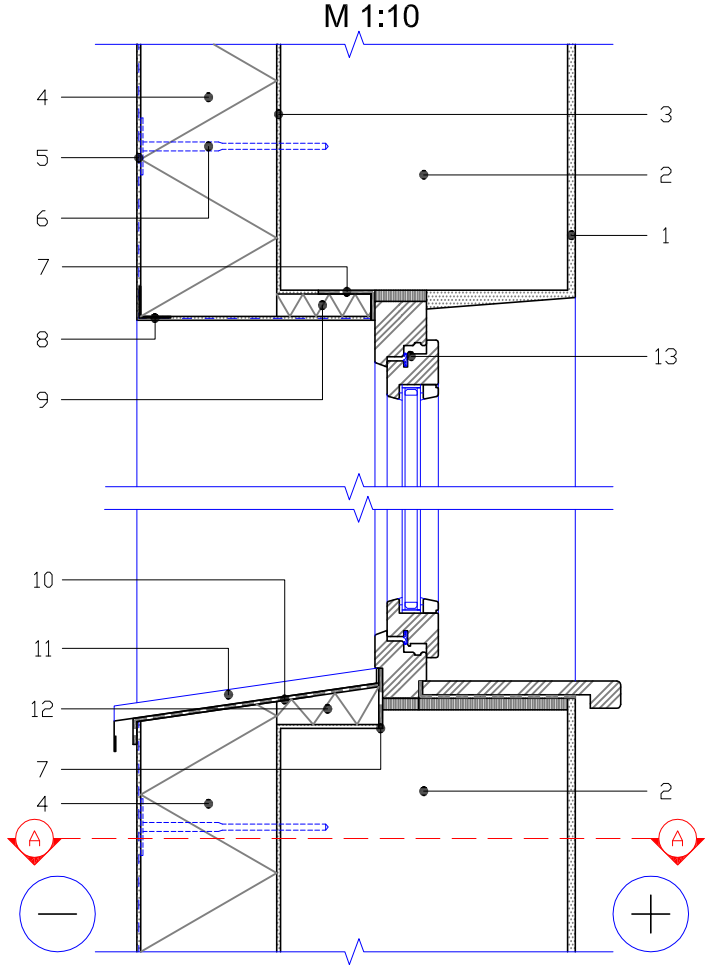

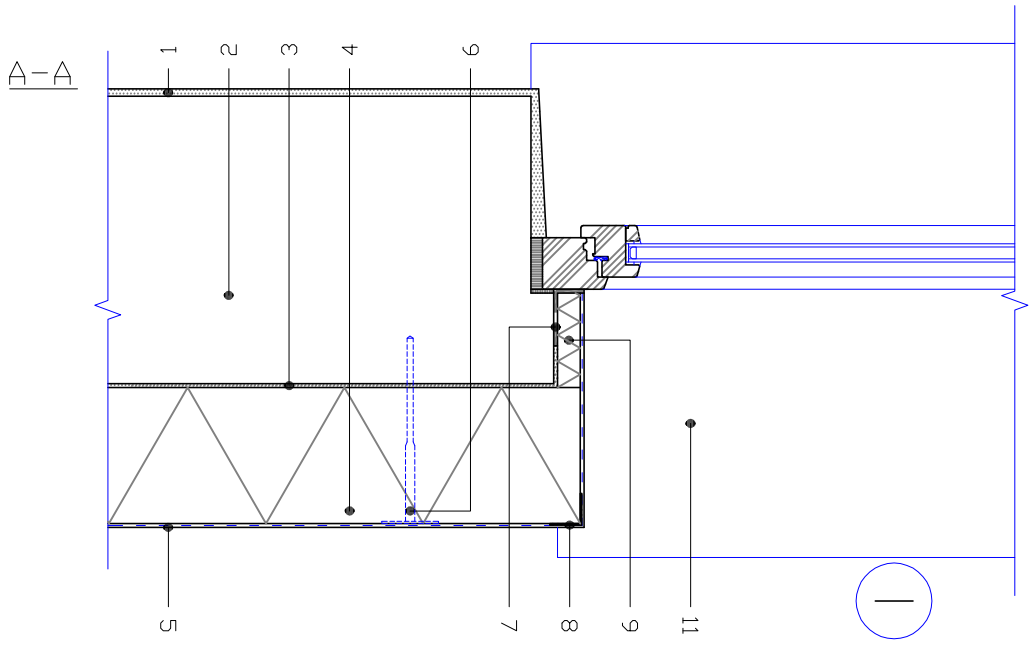

1	Esoša apdare, Apmetums
2	Esoša siena
3	Sakret līmjavas BK kārta
4	Siltumizolācijas plāksne PAROC Linio 10, d=200mm , īpatnējā siltumvadītspēja λD 0,036 W/mK
5	Armējošā java Sakret BAK un armējošais stikla škiedras siets
6	Siltumizolācijas stiprinājuma elements
7	Perimetra logu blīve
8	Stūra profils ar armējošu sietu
9	Loga piedures siltumizolācija PAROC LINIO 15, d = 20mm, λD 0,037 W/mK
10	Hidroizolācija
11	Palodze
12	Zem palodzes blīvējuma siltumizolācija PAROC LINIO 15 d=20mm, λD 0,036 W/mK
13	Esošs logs

*sistēma SAKRET ETIC MW EPS 108;109 vai ekvivalents izstrādājums;

1.Par nosacīto 0.000 pieņemta atzīme 240mm virs 1. stāva skolas grīdas līmenis.
2. Izmēri plānā doti milimetros, augstuma atzīmes metros.
3. Fasāžu apdarē pielietot sertificētu siltināšanas sistēmu, saskaņā ar ETAG 004 prasībām.
4. Pirms siltināšanas darbu veikšanas veikt virsmas plaknes novērtējumu. Neatbilstošas saķeres vai nelīdzenas virsmas gadījumā nepieciešama rūpīga virsmas sagatavošana. Veikt sienu plaknes novērtējumu!
5. Pēc fasāžu siltināšanas izgatavot jaunus nosedzošus skārda elementus (dzega, palodze).
6. Visus izmērus un mērķēdes, pirms konkrēto būvdarbu uzsākšanas vai pasūtījuma izdarīšanas pārbaudīt.
Izmērus nedrīkst nolasīt pēc mēroga, šaubu gadījumā izsaukt būvprojekta autoru.
7. Mezglu un detaļu izgatavošana, kuru detalizācija nav dota projektā, veicama saskaņā ar izgatavotāja norādījumiem un standartshēmām, kā arī normatīvu prasībām.
8.Pirms būvdarbu uzsākšanas saskaņot ēkas krāsu pasi un krāsu paraugus uz fasādes ar pasūtītāju.
9.Cokola daļu siltināt 1.2 m dziļumā no zemes virsmas.
10.Pirms logu un durvju izgatavošanas veikt kontrolmērījumus būvobjektā uz vietas.

SIA "Būvdizains", Ģertrūdes iela 2, 1. korp., Rīga
Tālrunis: +371 67315066

BŪVPROJ.VAD. AR.DAĻAS VAD.	A.Tereško		3.07. 2017.
IZSTRĀDĀJA	D.Zeps		3.07. 2017.

PASŪTĪTĀJS: Rēzeknes novada pašvaldība
Atbrīvošanas aleja 95A, Rēzekne, LV-4601
OBJEKTS: Sakstagala Jāņa Klīdzēja pamatskolas ēkas fasādes vienkāršotā atjaunošana
ADRESE: Skolas ielā 13, Ciukori, Sakstagala pagasts, Rēzeknes novads
ZĪMĒJUMS: MEZGLS M2
M1:10

ARH.NR. BD06-2017
STADIJA BP
SADAĻĀ 13 LAPAS
AR-2-8

000047

Mezgls 1(M1)
Esošā jumta pieslēguma detaļa
renovējamai sienai
M 1:10

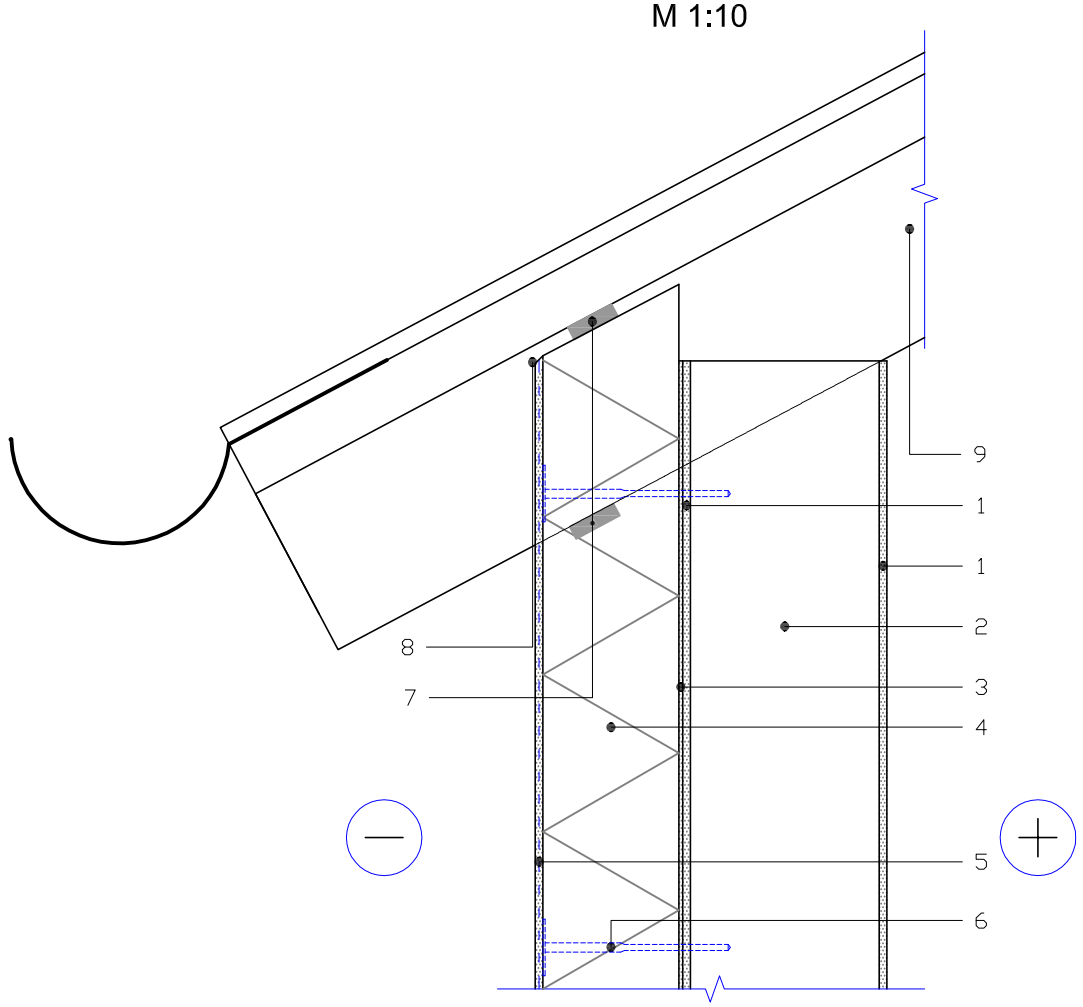

1	Esoša apdare, Apmetums
2	Esoša siena
3	Sakret līmjavas BK kārta
4	Siltumizolācijas plāksne PAROC Linio 10, d=200mm , īpatnējā siltumvadītspēja λD 0,036 W/mK
5	Armējošā java Sakret BAK un armējošais stikla škiedras siets , zemapmetuma grunts, Sakret SIP dekoratīvas apmetums "biezpiens"
6	Siltumizolācijas stiprinājuma elements
7	Blīvējums ar elastīgu līmlentu ALB-EXT
8	Apmetuma nobeigums 45°
9	Esošais jumts

*sistēma SAKRET ETIC MW EPS
128 vai ekvivalents izstrādājums;

Mezgls 3 (M3)
Fasādes apmetuma sistēmu sienas
stūra siltināšanas detaļa
M 1:10

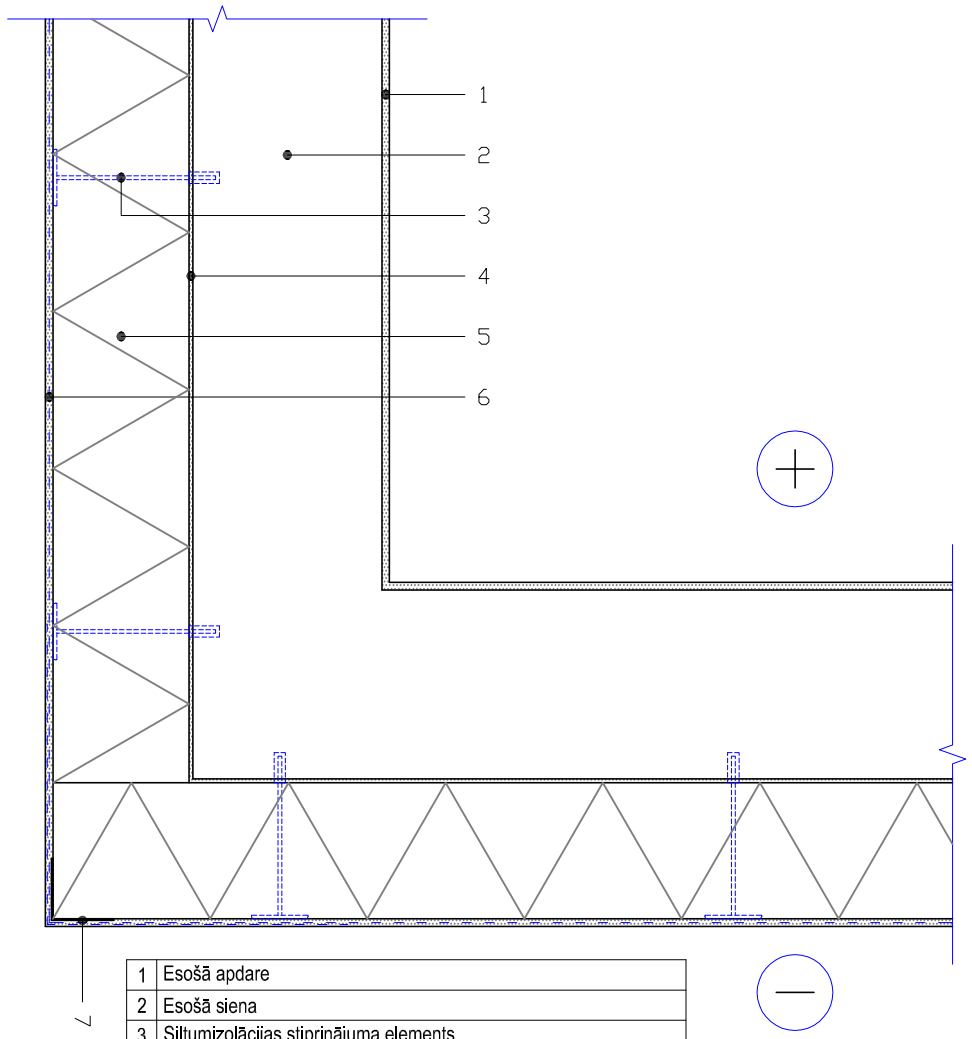

1	Esošā apdare
2	Esošā siena
3	Siltumizolācijas stiprinājuma elements
4	Sakret līmjavas BK kārta
5	Siltumizolācijas plāksne PAROC Linio 10, d=200mm , īpatnējā siltumvadītspēja λD 0,036 W/mK
6	Armējošā java Sakret BAK un armējošais stikla škiedras siets
7	Stūra detaļa ar armējuma sietu

1.Par nosacīto 0.000 pieņemta atzīme 240mm virs 1. stāva skolas grīdas līmenis.
2. Izmēri plānā doti milimetros, augstuma atzīmes metros.
3. Fasāžu apdarē pielietot sertificētu siltināšanas sistēmu, saskaņā ar ETAG 004 prasībām.
4. Pirms siltināšanas darbu veikšanas veikt virsmas plaknes novērtējumu. Neatbilstošas saķeres vai nelīdzenas virsmas gadījumā nepieciešama rūpīga virsmas sagatavošana. Veikt sienu plaknes novērtējumu!
5. Pēc fasāžu siltināšanas izgatavot jaunus nosedzošus skārda elementus (dzega, palodze).
6. Visus izmērus un mērķēdes, pirms konkrēto būvdarbu uzsākšanas vai pasūtījuma izdarīšanas pārbaudīt.
Izmērus nedrīkst nolasīt pēc mēroga, šaubu gadījumā izsaukt būvprojekta autoru.
7. Mezglu un detaļu izgatavošana, kuru detalizācija nav dota projektā, veicama saskaņā ar izgatavotāja norādījumiem un standartshēmām, kā arī normatīvu prasībām.
8.Pirms būvdarbu uzsākšanas saskaņot ēkas krāsu pasi un krāsu paraugus uz fasādes ar pasūtītāju.
9.Cokola daļu siltināt 1.2 m dziļumā no zemes virsmas.
10.Pirms logu un durvju izgatavošanas veikt kontrolmērījumus būvobjektā uz vietas.

SIA "Būvdizains", Ģertrūdes iela 2, 1. korp., Rīga
Tālrunis: +371 67315066

BŪVPROJ.VAD. AR.DAĻAS VAD.	A.Tereško		3.07. 2017.
IZSTRĀDĀJA	D.Zeps		3.07. 2017.

PASŪTĪTĀJS: Rēzeknes novada pašvaldība
Atbrīvošanas aleja 95A, Rēzekne, LV-4601
OBJEKTS: Sakstagala Jāņa Klīdzēja pamatskolas ēkas fasādes vienkāršotā atjaunošana
ADRESE: Skolas ielā 13, Ciukori, Sakstagala pagasts, Rēzeknes novads
ZĪMĒJUMS: MEZGLI: M1; M3
M1:10

ARH.NR. BD06-2017
STADIJA BP
SADAĻĀ 13 LAPAS
AR-2-9

000046

Mezgls 4 (M4)
Renovējamas apmetamas sienas
siltumizolācija un izvirzītā cokola detaļa
M 1:10

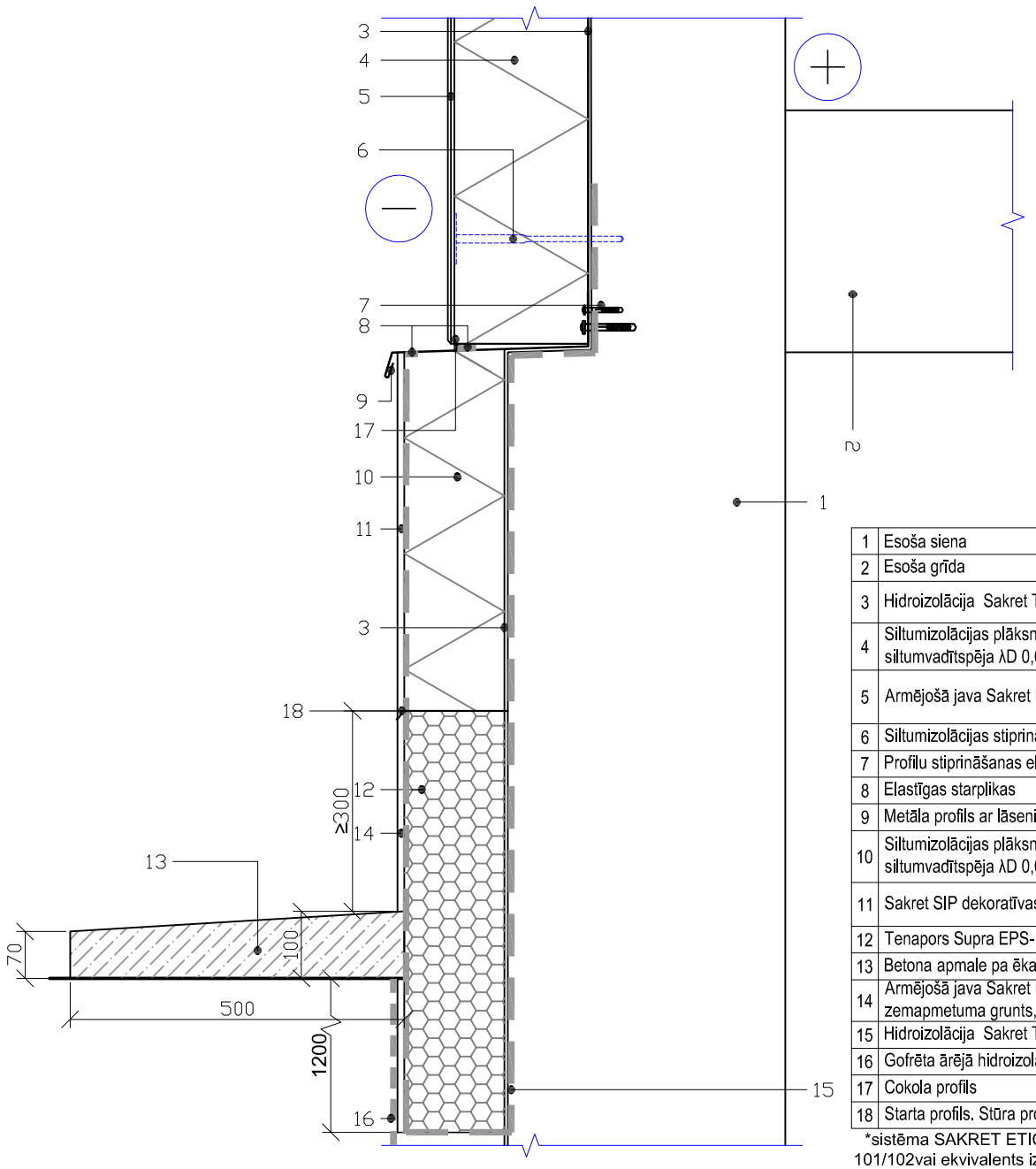

1	Esoša siena
2	Esoša grīda
3	Hidroizolācija Sakret TCM
4	Siltumizolācijas plāksne PAROC Linio 10, d=200mm , īpatnējā siltumvadītspēja λD 0,036 W/mK
5	Armējošā java Sakret BAK un armējošais stikla škiedras siets
6	Siltumizolācijas stiprinājuma elements
7	Profilu stiprināšanas elementi
8	Elastīgas starplikas
9	Metāla profils ar lāseni
10	Siltumizolācijas plāksne PAROC Linio 10, d=150mm , īpatnējā siltumvadītspēja λD 0,036 W/mK
11	Sakret SIP dekoratīvas apmetums "biezpiens"
12	Tenapors Supra EPS-120 zilais 150mm, λD 0,034 W/mK
13	Betona apmale pa ēkas perimetru
14	Armējošā java Sakret BAK un armējošais stikla škiedras siets , zemapmetuma grunts, cokola apmetums, hidroizolācija
15	Hidroizolācija Sakret TCM
16	Gofrēta ārējā hidroizolācija
17	Cokola profils
18	Starta profils. Stūra profils ar lāseni

*sistēma SAKRET ETIC MW EPS 101/102vai ekvivalents izstrādājums;

1.Par nosacīto 0.000 pieņemta atzīme 240mm virs 1. stāva skolas grīdas līmenis.
2. Izmēri plānā doti milimetros, augstuma atzīmes metros.
3. Fasāžu apdarē pielietot sertificētu siltināšanas sistēmu, saskaņā ar ETAG 004 prasībām.
4. Pirms siltināšanas darbu veikšanas veikt virsmas plaknes novērtējumu. Neatbilstošas saķeres vai nelīdzenas virsmas gadījumā nepieciešama rūpīga virsmas sagatavošana. Veikt sienu plaknes novērtējumu!
5. Pēc fasāžu siltināšanas izgatavot jaunus nosedzošus skārda elementus (dzega, palodze).
6. Visus izmērus un mērķēdes, pirms konkrēto būvdarbu uzsākšanas vai pasūtījuma izdarīšanas pārbaudīt.
Izmērus nedrīkst nolasīt pēc mēroga, šaubu gadījumā izsaukt būvprojekta autoru.
7. Mezglu un detaļu izgatavošana, kuru detalizācija nav dota projektā, veicama saskaņā ar izgatavotāja norādījumiem un standartshēmām, kā arī normatīvu prasībām.
8.Pirms būvdarbu uzsākšanas saskaņot ēkas krāsu pasi un krāsu paraugus uz fasādes ar pasūtītāju.
9.Cokola daļu siltināt 1.2 m dziļumā no zemes virsmas.
10.Pirms logu un durvju izgatavošanas veikt kontrolmērījumus būvobjektā uz vietas.

Būvdizains SIA
SIA "Būvdizains", Ģertrūdes iela 2, 1. korp., Rīga
Tālrunis: +371 67315066

BŪVPROJ.VAD. AR.DAĻAS VAD.	A.Tereško		3.07. 2017.
IZSTRĀDĀJA	D.Zeps		3.07. 2017.

PASŪTĪTĀJS: Rēzeknes novada pašvaldība
Atbrīvošanas aleja 95A, Rēzekne, LV-4601
OBJEKTS: Sakstagala Jāna Klīdzēja pamatskolas ēkas fasādes vienkāršotā atjaunošana
ADRESE: Skolas ielā 13, Ciukori, Sakstagala pagasts, Rēzeknes novads
ZĪMĒJUMS: MEZGLS: M4
M1:10

ARH.NR. BD06-2017
STADIJA BP
SADAĻĀ 13 LAPAS
AR-2-10

A3

Mezgls 5(M5)
Renovējamas apmetamas sienas
siltumizolācija un cokola detaļa
M 1:10

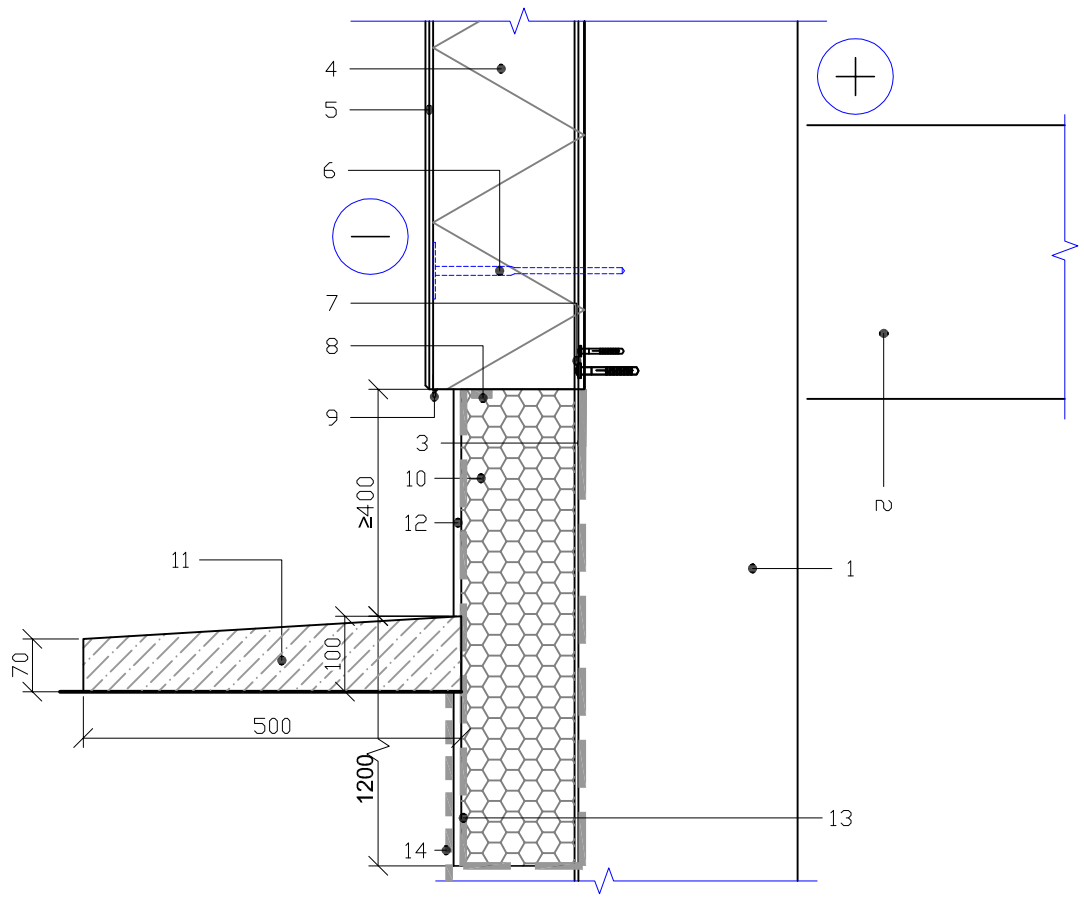

1	Esoša siena
2	Esoša grīda
3	Hidroizolācija Sakret TCM
4	Siltumizolācijas plāksne PAROC Linio 10, d=200mm , īpatnējā siltumvadītspēja λD 0,036 W/mK
5	Armējošā java Sakret BAK un armējošais stikla škiedras siets , zemapmetuma grunts, Sakret SIP dekoratīvas apmetums "biezpiens"
6	Siltumizolācijas stiprinājuma elements
7	Profilu stiprināšanas elementi
8	Elastīga starplika
9	Cokola profils
10	Tenapors Supra EPS-120 zilais 150mm, λD 0,034 W/mK
11	Betona apmale pa ēkas perimetru
12	Armējošā java Sakret BAK un armējošais stikla škiedras siets , zemapmetuma grunts, cokola apmetums, hidroizolācija
13	Hidroizolācija Sakret TCM
14	Gofrēta ārējā hidroizolācija

*sistēma SAKRET ETIC MW EPS 101/102vai ekvivalents izstrādājums;

1.Par nosacīto 0.000 pieņemta atzīme 240mm virs 1. stāva skolas grīdas līmenis.
2. Izmēri plānā doti milimetros, augstuma atzīmes metros.
3. Fasāžu apdarē pielietot sertificētu siltināšanas sistēmu, saskaņā ar ETAG 004 prasībām.
4. Pirms siltināšanas darbu veikšanas veikt virsmas plaknes novērtējumu. Neatbilstošas saķeres vai nelīdzenas virsmas gadījumā nepieciešama rūpīga virsmas sagatavošana. Veikt sienu plaknes novērtējumu!
5. Pēc fasāžu siltināšanas izgatavot jaunus nosedzošus skārda elementus (dzega, palodze).
6. Visus izmērus un mērķēdes, pirms konkrēto būvdarbu uzsākšanas vai pasūtījuma izdarīšanas pārbaudīt.
Izmērus nedrīkst nolasīt pēc mēroga, šaubu gadījumā izsaukt būvprojekta autoru.
7. Mezglu un detaļu izgatavošana, kuru detalizācija nav dota projektā, veicama saskaņā ar izgatavotāja norādījumiem un standartshēmām, kā arī normatīvu prasībām.
8.Pirms būvdarbu uzsākšanas saskaņot ēkas krāsu pasi un krāsu paraugus uz fasādes ar pasūtītāju.
9.Cokola daļu siltināt 1.2 m dziļumā no zemes virsmas.
10.Pirms logu un durvju izgatavošanas veikt kontrolmērījumus būvobjektā uz vietas.

SIA "Būvdizains", Ģertrūdes iela 2, 1. korp., Rīga
Tālrunis: +371 67315066

BŪVPROJ.VAD. AR.DAĻAS VAD.	A.Tereško		3.07. 2017.
IZSTRĀDĀJA	D.Zeps		3.07. 2017.

PASŪTĪTĀJS: Rēzeknes novada pašvaldība
Atbrīvošanas aleja 95A, Rēzekne, LV-4601
OBJEKTS: Sakstagala Jāņa Klīdzēja pamatskolas ēkas fasādes vienkāršotā atjaunošana
ADRESE: Skolas ielā 13, Ciukori, Sakstagala pagasts, Rēzeknes novads
ZĪMĒJUMS: MEZGLS: M5
M1:10

ARH.NR. BD06-2017
STADIJA BP
SADAĻĀ 13 LAPAS
AR-2-11

A3

000049

Mezgls 6(M6)
Renovējamas apmetamas sienas siltumizolācija un cokola detaļa
M 1:10

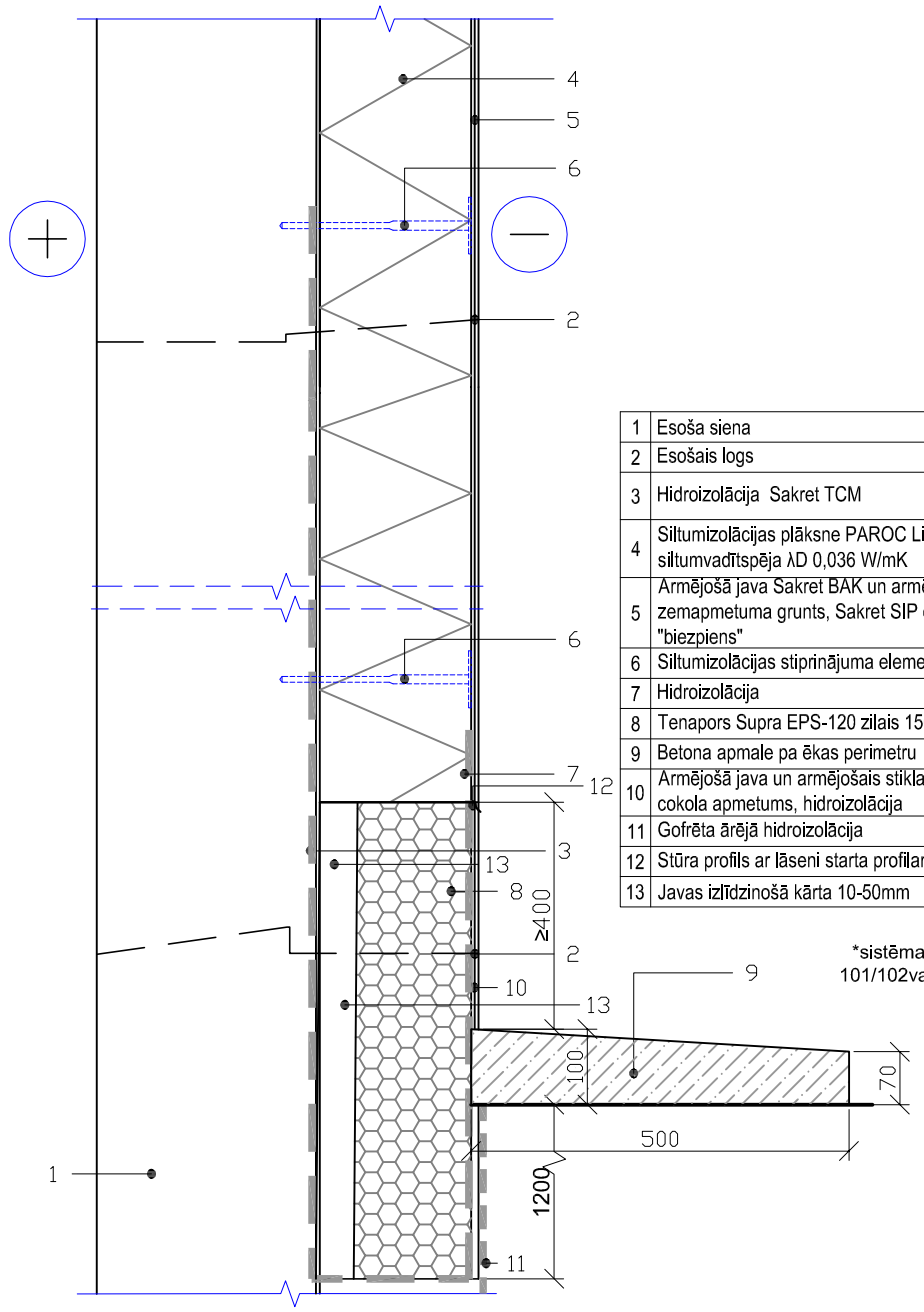

1	Esoša siena
2	Esošais logs
3	Hidroizolācija Sakret TCM
4	Siltumizolācijas plāksne PAROC Linio 10, d=200mm , īpatnējā siltumvadītspēja λD 0,036 W/mK
5	Armējošā java Sakret BAK un armējošais stikla škiedras siets , zemapmetuma grunts, Sakret SIP dekoratīvas apmetums "biezpiens"
6	Siltumizolācijas stiprinājuma elements
7	Hidroizolācija
8	Tenapors Supra EPS-120 zilais 150mm, λD 0,034 W/mK
9	Betona apmale pa ēkas perimetru
10	Armējošā java un armējošais stikla siets, zemapmetuma grunts, cokola apmetums, hidroizolācija
11	Gofrēta ārējā hidroizolācija
12	Stūra profils ar lāseni starta profilam;
13	Javas izlīdzinošā kārta 10-50mm

*sistēma SAKRET ETIC MW EPS 101/102vai ekvivalents izstrādājums;

1.Par nosacīto 0.000 pieņemta atzīme 240mm virs 1. stāva skolas grīdas līmenis.
2. Izmēri plānā doti milimetros, augstuma atzīmes metros.
3. Fasāžu apdarē pielietot sertificētu siltināšanas sistēmu, saskaņā ar ETAG 004 prasībām.
4. Pirms siltināšanas darbu veikšanas veikt virsmas plaknes novērtējumu. Neatbilstošas saķeres vai nelīdzenas virsmas gadījumā nepieciešama rūpīga virsmas sagatavošana. Veikt sienu plaknes novērtējumu!
5. Pēc fasāžu siltināšanas izgatavot jaunus nosedzošus skārda elementus (dzega, palodze).
6. Visus izmērus un mērķēdes, pirms konkrēto būvdarbu uzsākšanas vai pasūtījuma izdarīšanas pārbaudīt.
Izmērus nedrīkst nolasīt pēc mēroga, šaubu gadījumā izsaukt būvprojekta autoru.
7. Mezglu un detaļu izgatavošana, kuru detalizācija nav dota projektā, veicama saskaņā ar izgatavotāja norādījumiem un standartshēmām, kā arī normatīvu prasībām.
8.Pirms būvdarbu uzsākšanas saskaņot ēkas krāsu pasi un krāsu paraugus uz fasādes ar pasūtītāju.
9.Cokola daļu siltināt 1.2 m dziļumā no zemes virsmas.
10.Pirms logu un durvju izgatavošanas veikt kontrolmērījumus būvobjektā uz vietas.

Būvdizains SIA
SIA "Būvdizains", Ģertrūdes iela 2, 1. korp., Rīga
Tālrunis: +371 67315066

BŪVPROJ.VAD. AR.DAĻAS VAD.	A.Tereško		3.07. 2017.
IZSTRĀDĀJA	D.Zeps		3.07. 2017.

PASŪTĪTĀJS: Rēzeknes novada pašvaldība
Atbrīvošanas aleja 95A, Rēzekne, LV-4601
OBJEKTS: Sakstagala Jāņa Klīdzēja pamatskolas ēkas fasādes vienkāršotā atjaunošana
ADRESE: Skolas ielā 13, Ciukori, Sakstagala pagasts, Rēzeknes novads
ZĪMĒJUMS: MEZGLS: M6
M1:10

ARH.NR. BD06-2017
STADIJA BP
SADAĻĀ 13 LAPAS
AR-2-12

A3

1. SKAIDROJOŠS APRAKSTS

Pamatojoties uz pasūtītāja projektēšanas uzdevumu ir izstrādāts būvdarbu organizācijas projekts pamatojoties uz izstrādāto Sakstagala Jāņa Klīdzēja pamatskolas ēkas fasādes vienkāršotā atjaunošanas būvprojektu (KAD.NR 7886 003 0430 001) , saskaņā ar LBN 310 – 14 prasībām. Objekta adrese Skolas iela 13, Ciukori, Sakstagala pagasts, Rēzeknes novads.

Darbu organizāciju veikt saskaņā ar spēkā esošajiem normatīvajiem aktiem, Ministru kabineta noteikumiem Nr.655. "Noteikumi par Latvijas būvnormatīvu LBN 310-14 (05.11.2014.) "Darbu veikšanas projekts", ņemot vērā 01.10.2014. MK noteikumus Nr.500 "Vispārīgie būvnoteikumi", kas nosaka būtiskas prasības būvēm ar tās būvniecības stadijām.

Atbilst normatīvajiem aktiem:

1. *LBN 310 – 14 "Darbu veikšanas projekts";*
2. *LBN 202 – 15 "Būvprojekta saturs un noformēšana";*
3. *MK noteikumi Nr. 660 (02.10.2007.) "Darba vides iekšējās uzraudzības veikšanas kārtība";*
4. *MK noteikumiem Nr.238 (01.09.2016.) „Ugunsdrošības noteikumi"- izdoti saskaņā ar Ugunsdrošības un ugunsdzēsības likuma 12 pantu.*
5. *MK noteikumiem Nr. 92 (01.03.2003.) "Darba aizsardzības prasības, veicot būvdarbus";*
6. *MK noteikumiem Nr.113 (13.02.2010.) "Kravas celtņu tehniskās uzraudzības kārtība";*
7. *MK noteikumiem Nr.400 (07.09.2002.) „Darba aizsardzības prasības drošības zīmju lietošanā"-izdoti saskaņā ar Darba aizsardzības likuma 25.panata 7.punktu.;*
8. *MK noteikumiem Nr.526 (13.12.2002.) „Darba aizsardzības prasības lietojot darba aprīkojumu"- izdoti saskaņā ar Darba aizsardzības likuma 25.panata 2. punktu;*
9. *LBN 201 – 15 „Būvju ugunsdrošība";*
10. *Darba aizsardzības pasākumi veicami atbilstoši šī būvlaukuma darba aizsardzības un ugunsdrošības plānam. Ja šajā plānā, kādā jomā nav noteiktas konkrētas prasības, tad galvenais būvuzņēmējs darbus organizē, ievērojot LR "Darba aizsardzības likumu" un tā grozījumus;*
11. *Visiem pielietotiem materiāliem jāatbilst LR noteiktajām ugunsdrošības un sanitārajām normām, kā arī jābūt sertificētiem LR likumdošanas noteiktajā kārtībā;*
12. *Darbu kvalitātes kontrole jāveic saskaņā ar autoruzraudzību, tehniskās uzraudzības nodrošināšanu atbilstoši LR Vispārīgo būvnoteikumu prasībām;*
13. *Visiem apdares materiāliem jāatbilst LR noteiktajām ugunsdrošības un sanitārajām normām, kā arī tiem jābūt sertificētiem LR likumdošanas noteiktajā kārtībā.*

DOP mērķis:

1. *Būvniecības laikā nodrošināt būves daļu tehnoloģiski pareizu izstrādi.*
2. *Fasādes atjaunošanas laikā nodrošināt būves vai tās daļu mehānisko stiprību un stabilitāti.*
3. *Ugunsdrošības pasākumu nodrošinājums būves celtniecības darbu veikšanas laikā, lai ierobežotu uguns un dūmu rašanos, kā arī izplatīšanos būvē.*
4. *Nodrošināt mehānismu, iekārtu un aprīkojumu drošību.*
5. *Visus darbus veikt, nodrošinot darba aizsardzības prasības.*
6. *Novērst esošo inženierkomunikāciju bojājumus būvdarbu veikšanas laikā.*
7. *Iespējami saglabāt esošo dabīgo vidi.*

Vispārējs darbinieku pienākumu un atbildības apraksts *(pienākumus var uzņemties viena vai vairākas personas atbilstoši likumdošanas prasībām).*

<u>Atbildīgais Būvdarbu vadītājs (ABV)</u>

- *Būvdarbu vadīšana un uzraudzība atbilstoši LBN;*
- *Darbu kvalitātes kontrole saskaņā ar LR Vispārējo būvnoteikumu prasībām;*
- *A/U un Galvenā Būvuzņēmēja darbu koordinēšana būvlaukumā;*

- *atbildīgais par darba drošību, uguns drošību, drošu kravu pārvietošanu,*
- *būvniecības procesam nepieciešamo materiālu un mehānismu pasūtīšanu;*
- *segto darbu pieņemšana ar aktu;*
- *atbildīgais par būvdarbu žurnāla aizpildīšanu;*
- *mēnesī izpildīto darbu pieņemšana no autoruzrauga;*
- *izpildīto darbu nodošana Pasūtītājam.*

Būvdarbu vadītājs (BV)

- *darbu uzraudzība konkrētiem darbiem;*
- *materiālu pasūtīšanu un pieņemšanu objektā;*
- *projekta dokumentācijas aprite objektā un atsevišķu darbu vadīšana un uzraudzība;*
- *objekta lietvedības kārtošana.*

Darba aizsardzības koordinators (DAK)

- *kopā ar projekta vadītāju un būvdarbu vadītāju izstrādāt darba aizsardzības plānu;*
- *nodrošināt Būvobjektā darba aizsardzības vispārējo principu īstenošanu, kontroli atbilstoši Darba aizsardzības likumam ar MK noteikumu grozījumiem.;*
- *koordinēt darbuzņēmēju sadarbību darba aizsardzības jautājumos, lai novērstu nelaimes gadījumus darbā un arodslimības, nodrošināt savstarpēju informācijas apmaiņu;*
- *informēt projekta vadītāju, būvdarbu vadītāju par ikvienu svarīgu notikumu, kas var ietekmēt būvprojekta realizēšanu.*

*2. **BŪVDAR**BU SAGATAVOŠANAS DARBU APRAKSTS*

Darbu organizācijas projekts ir shematisks, to precizē būvuzņēmējs, atbilstoši sevis izvēlētai būvniecības tehnoloģijai, pieejamiem mehānismiem u.c. specifikai. Darbuzņēmējs precizē DOP, nesamazinot darba un ugunsdrošības prasības un neapdraudot vidi.

Būvdarbi objektā tiek uzsākti pēc atzīmes saņemšanas Būvatļaujā par būvdarbu uzsākšanas nosacījumu izpildi. Visus būvdarbus veikt sertificētu būvspecialistu vadībā. Pirms tam ar uzņēmuma vadītāja rakstisku rīkojumu tiek norīkots atbildīgais būvdarbu vadītājs, atbildīgais par darba aizsardzību, ugunsdrošību un darba aizsardzības koordinators. Galvenais būvuzņēmējs un darbuzņēmēji drīkst uzsākt būvdarbus objektā tikai pēc darbu veikšanas projektu (DVP) izstrādes un saskaņošanas ar ieinteresētajām personām un atbildīgajām iestādēm.

Līdz darbu sākumam Ģenerāluzņēmējam jāsaskaņo ar visām ieinteresētajām personām darbu zonas un darbu veikšanas grafiku.

*2.1. **BŪVLAUKUMA NOROBEŽOŠANA***

Būvlaukuma teritoriju pa perimetru, saskaņā ar DOP – 1 lapas risinājumiem, paredzēts norobežot ar pagaidu mobilo žogu ,kas tiek montēts bez zemes darbiem.

Galvenais būvuzņēmējs organizē/nodrošina būvlaukumu tā, lai novērstu nepiederošu personu iekļūšanu būvlaukumā, būvlaukums tiek iežogots.

Pēc būvlaukuma nožogošanas uz inventāra žoga posmiem, kas ir vērsti pret piebraucamo ceļu saskaņā ar DOP – 1 lapas risinājumiem, tiks izvietota būvtāfele ar likumdošanā noteikto informāciju.

Iebraukšanas vārti būvlaukuma teritorijā ir paredzēti 3,5m platumā. Pie iebraucamiem vārtiem no ārpuses izvietot skaidri redzamas un saprotamas norādes par būvdarbu veikšanu.

Darbu veikšanas laikā Ģenerāluzņēmējs ir tiesīgs mainīt nožogojuma tipu, iepriekš saskaņojot to ar Pasūtītāju un Būvuzraugu.

*2.2. **APSARDZES SISTĒMAS IZVEIDE***

Būvuzņēmējs būvlaukumā nodrošina ar darbu izpildi saistīto materiālo vērtību apsardzi.

Būvlaukuma apsardze nodrošina nepiederošu personu (t.i. personu bez speciālas caurlaides) iekļūšanu būvlaukuma teritorijā, kā arī veic ienākošo/izejošo materiālu, elektroinstrumentu un iekārtu reģistrāciju speciāli ierīkotā dežūržurnālā un kontroli.

Mazgabarīta būvmateriāli un instrumenti tiek uzglabāti pārvietojamā noliktavas konteinerī, kurš tiek noslēgts.

*2.3. **PAGAIDU CEĻI***

Celtniecības laikā ierīkotiem pagaidu vārtiem un izbūvētām iebrauktuvēm, šķērsojot esošo inženierkomunikāciju tīklus, nepieciešams izbūvēt aizsargcaurules.

Būvniecības tehnikas kustība tiek organizēta pa esošiem ceļiem un laukumiem, kas ir izbūvēti no cietiem segumiem. Paredzēta braukšanas josla vienā virzienā ne mazāk kā 3.5m platumā.

Transporta līdzekļu braukšanas ātrumam teritorijā nedrīkst pārsniegt 5 km/h.

Transporta kustība būvlaukumā un tā pievadceļos organizējama atbilstoši vispārējo ceļu satiksmes noteikumu prasībām.

Esoši ceļu un laukumu segumi pēc būvniecības darbiem tiks sakārtoti

*2.4. **ESOŠO STĀDĪJUMU AIZSARDZĪBA***

Saskaņā ar projekta risinājumiem nav paredzēts izcirst kokus, visi koki un dekoratīvie stādījumi tiek saglabāti. Būvdarbu laikā nav pieļaujama tuvumā esošo saglabājamo koku un krūmu bojāšana. Saglabājamo koku stumbrus paredzēts pārklāt ar aizsargvairogiem h=2,5m. Pēc būvdarbu beigām ir jāveic koku vainagu sakopšana, kokiem kas atradās būvlaukuma teritorijā.

Esošus dekoratīvus stādījumus maksimāli saglabāt, savukārt, ja būvdarbu laikā nav iespējams saglabāt stādījumu, tad pārvietot tos, iepriekš saskaņojot to ar ēkas vadību.

*2.5. **MATERIĀLU UN INSTRUMENTU (KRAUTŅU) IZVIETOŠANA***

Mazgabarīta materiālu un instrumentu noliktava tiek veidota pārvietojamā noliktavas konteinerī, tiek veidotas lielgabarīta materiālu krautnes (skat. DOP-1).

Lielgabarīta materiālu krautnes tiek veidotas saskaņā ar darbu organizācijas shēmu. Piegādāto materiālu glabāšana notiek saskaņā ar materiālu glabāšanas noteikumiem.

Saskaņā ar zemes gabala faktisko situāciju, netiek plānota ilgstoša materiālu uzglabāšana objekta teritorijā. Līdz ar to darbu organizācija jāveido tā, lai darbu process veidotos pa posmiem un nebūtu nepieciešams veidot lielus materiālu uzkrājumus būvlaukumā. Pieņemot materiālus objektā, uzreiz jāveic stingra piegādāto materiālu kontrole un nederīgie un bojātie materiālu uzreiz nosūtami atpakaļ materiālu piegādātājiem vai tos jānovieto būvlaukuma teritorijā, vietā, kur tie netraucē darba procesam un tos uzreiz, ar nākošo materiālu piegādes transportu var izvest no būvlaukuma. Konstrukciju nokraušanas vietās izlīdzina un noblietē grunti (ja nepieciešams, ar papildus konstrukcijām, veido horizontālus laukumus). Atsevišķu materiālu nokraušanai izmanto atbalsta stendus vai konduktorus, kā arī koka paliktņus.

Būvgružu savākšana ir paredzēta būvgružu konteinerī. Par būvgružu izvešanu pirms būvdarbu uzsākšanas nepieciešams noslēgt līgumu ar būvgružu apsaimniekošanas firmu.

*2.6. **PAGAIDU INŽENIERKOMUNIKĀCIJU NODROŠINĀŠANA BŪVNIECĪBAS VAJADZĪBĀM***

Būvlaukuma elektroapgāde

Būvlaukuma pagaidu elektroapgādi nodrošina galvenais būvuzņēmējs no esošajā ēkā esošā elektropieslēguma. Jāuzstāda elektroenerģijas uzskaites skaitītājs ar aizsargautomātiku būvdarbu veikšanai nepieciešamo elektroierīču pieslēgšanai.

Būvlaukuma pagaidu elektrības apgāde izveidojama pa zemes virsmu aizsargcaurulēs ārpus tehnikas darbības zonām, vietās, kur pagaidu elektrības kabeļi šķērso būvtehnikas ceļus, elektrības kabeli paredzēts ieguldīt zemē aizsargcaurulē.

Ārējai apgaismošanai izmanto 100W LED starmešus, kurus būvlaukumā izvieto pēc vajadzības.

Būvlaukuma ūdensapgāde

Sanitāri - higiēniskām vajadzībām ūdens tiek izmantots no esošajā ēkā esošā pieslēguma centralizētajiem tīkliem. Uz pagaidu ūdens pieslēguma būvniecības vajadzībām nepieciešams izbūvēt ūdens patēriņa skaitītāju

Ūdensvada būvdarbu veikšanas laikā Darbuzņēmēji izmanto individuālo dzeramā ūdens piegādi maināmos ūdens traukos, kurus uzstāda būvlaukuma birojā.

Sadzīves sanitāri higiēniskām vajadzībām izmantotais ūdens tiek novadīts speciālos konteineros veicot ūdens attīrīšanu.

Sadzīves vajadzībām tiek izmantotas pārvietojamās bioloģiskās tualetes.

Ūdensapgādes un elektroapgādes pagaidu pieslēguma shēmas būvlaukumam tiek izstrādātas līdz darbu sākumam DVP, ko izstrādā tiešais darbu veicējs.

*2.7. **ADMINISTRATĪVO UN SADZĪVES TELPU IERĪKOŠANA.***

Strādnieku sadzīves telpas, vadošā personāla darba telpas tiek paredzēts izvietot pārvietojama tipa speciāli aprīkotos būvlaukuma konteineros (sk. DOP – 1). Nepieciešamo telpu un sanitāro mezglu skaitu nosaka atbildīgais būvuzņēmējs atbilstoši saviem darba spēkiem un normatīvu prasībām. Piegādāto materiālu apsardzei un apsardzei no nepiederošo personu iekļūšanas izvērtēt apsarga vai signalizācijas nepieciešamību objektā, kā arī vietu, kurā tiek uzglabātas 7-8 ķiveres objekta kontroles un pārraudzības apmeklējumiem.

Nepieciešams iekārtot sekojošās būvlaukuma telpas:

- *Darba vadītāja/ pasūtītāja pārstāvja - būvuzrauga birojs – 1gab.;*
- *Sadzīves telpas Būvuzņēmēja strādniekiem – 1gab.;*
- *Telpas / birojs apakšuzņēmējiem – skaits precizējams. Uzstādīšanu veic apakšuzņēmēji;*
- *Biotualetes – 1 gab., pārvietojamas.*

Būvuzņēmēja birojā tiek ierīkots sakaru līnijas pieslēgums, ar kura palīdzību objekts tiek nodrošināts ar sakariem un interneta pieslēgumu.

Būvlaukumā ir paredzētas 5 pagaidu stāvvietas būvdarbu veicējiem. Darbu veikšanas laikā Ģenerāluzņēmējs ir tiesīgs mainīt sadzīves telpu novietošanas vietu, iepriekš to saskaņojot ar Pasūtītāju.

Būvlaukuma birojā pieejama dokumentācija un aprīkojums:

1. *Būvatļauja (kopija);*
2. *Saskaņots būvprojekts;*
3. *DVP konkrētajā brīdī veicamo būvdarbu izpildei;*
4. *Aktuālais teritorijas un esošās ēkas evakuācijas plāns;*
5. *Būvdarbu žurnāls;*
6. *Autoruzraudzības žurnāls;*
7. *Būvuzraudzības plāns;*
8. *Uzņēmēja līguma kopija;*
9. *Atbildīgā būvdarbu vadītāja objekta apmeklējuma grafiks;*
10. *Strādājošo saraksts;*
11. *Strādājošo darba laika uzskaites tabula;*
12. *Būvdarbu veikšanas tehniskā dokumentācija;*
13. *Būvdarbu veikšanas izpilddokumentācija;*
14. *Darba drošības un ugunsdrošības instrukcijas;*
15. *Darba drošības instruktāžas darba vietā žurnāls;*
16. *Darba kārtības noteikumi;*
17. *Ugunsdzēsības aparāts. (2.gab);*
18. *Pirmās palīdzības aptieciņa. 31.12.2011. jauna tipa aptieciņa.*

Būvdarbu veikšanas laikā jāievēro MK noteikumu Nr. 529 "Ēku būvnoteikumi" 7.3.sadaļas prasības "Būvdarbu veikšanas dokumentācija"

*2.8. **TROKŠŅU LĪMENIS VEICOT BŪVDARBUS***

Veicot būvdarbus procesā iesaistītiem dalībniekiem jāņem vērā trokšņu robežlielumus, kas ir noteikti MK noteikumu Nr. 16 "Trokšņa novērtēšanas un pārvaldības kārtība" 2.pielikumā, pirms darbu sākuma tos nepieciešams saskaņot ar Pasūtītāju.

Apbūves teritorijas izmantošanas funkcija	*Trokšņa robežlielumi*[2]		
	L_{diena} (dB(A))	L_{vakars} (dB(A))	L_{nakts} (dB(A))

Publiskās apbūves teritorija (izglītības un zinātnes iestāžu)	*60*	*55*	*55*

3. BŪVDARBU ORGANIZĀCIJA

3.1. BŪVDARBU ORGANIZĀCIJAS VISPĀRĒJIE NOTEIKUMI

Būvdarbi objektā tiek uzsākti pēc saskaņotas apliecinājuma kartes saņemšanas. Visus būvdarbus veikt sertificētu būvnieku vadībā. Sertifikātiem jāatbilst veicamo darbu specifikai. Pirms tam ar uzņēmēja vadītāja rakstisku rīkojumu tiek norīkots atbildīgais būvdarbu vadītājs, atbildīgais par darbu aizsardzību, ugunsdrošību un darba aizsardzības koordinators. Galvenais būvuzņēmējs un darbuzņēmēji drīkst uzsākt būvdarbus būvobjektā tikai pēc tam, kad tie ir izstrādājuši un saskaņojuši darbu veikšanas projektus (DVP), saskaņā ar kuriem būvdarbu gaitā jānodrošina būvniecības normu, darba aizsardzības prasības darba vietā un izmantojamās tehnikas ekspluatācijas instrukcijas drošības tehnikas noteikumu ievērošana.

Fasādes atjaunojamais apjoms ir daļa no skolas ēkas, ja mācību process norit paralēli dotā būvprojekta realizācijas būvdarbiem, būvdarbu veicējam jāierīko droša pieeja skolas galvenajai ieejai.

VEICOT BŪVDARBUS IR JĀŅEM VĒRĀ, KA NEPIEDEROŠO PERSONU UN ESOŠĀS ĒKAS LIETOTĀJU ATRAŠANĀS BŪVLAUKUMA TERITORIJĀ IR STINGRI AIZLIEGTA.

Pirms būvdarbu uzsākšanas esošās apbūves apstākļos galvenais būvuzņēmējs iezīmē un norobežo bīstamās zonas atbilstoši Ministru kabineta noteikumiem Nr. 421 (11.10.2001.) „Noteikumi par darba vietu aprīkošanu uz ceļiem", apzīmē ar drošības zīmēm un uzrakstiem saskaņā ar Darba aizsardzības likuma 25. panta 7. punktu Ministru kabineta noteikumi Nr.400. (07.09.2002.) "Darba aizsardzības prasības drošības zīmju lietošanā" nosprauž esošo pazemes komunikāciju un citu būvju asis vai iezīmē to robežas.

Bīstamo zonu noteikšanu veic atbildīgais būvdarbu vadītājs pirms darbu uzsākšanas. Saskaņā ar būvdarba vadītāja rīkojumu tiek veikta būvdarbu veikšanas vietas norobežošana.

3.1.1. Būvgružu transportēšana un savākšanas organizēšana

Atkritumu apsaimniekošana tiek veikta saskaņā ar Atkritumu apsaimniekošanas likumu un no tā izrietošajiem Ministru kabineta noteikumiem.

Katrs darbuzņēmējs ir atbildīgs par savu izstrādāto atkritumu apsaimniekošanu. Būvuzņēmējs ir tiesīgs pieprasīt darbuzņēmējiem līgumu par būvatkritumu apsaimniekošanu.

Būvgružu savākšanas un izvešanas noteikumi jānorāda Darbuzņēmēju līgumos.

Izvedot būvgružus, nepieciešamības gadījumā, ir paredzēta pašizgāzēju un citas izbraucošās tehnikas tīrīšana, lai nepieļautu blakus esošās teritorijas piesārņošanu.

Izvedot ar pašizgāzējiem būvgružus, tos jānosedz ar brezentu vai speciālu tīklu. Izvedot būvgružus, nepieciešamības gadījumā, tiek paredzēta tehnikas tīrīšana, lai nepieļautu blakus teritorijas piesarņošanu. Būvlaukumā ir paredzēts uzstādīt būvgružu konteineri 8,5m3.

3.1.2. Autotransporta kustība būvlaukumā

Transporta kustība zemes gabala robežās paredzēta pa esošiem ceļiem un laukumiem. Pie iebrauktuvēm būvlaukumā (pirms vārtiem) tiek ierīkotas ceļa zīmes, kuras norāda aizliegumu iebraukt būvlaukumā nepiederošiem transporta līdzekļiem.

3.1.3. Tehnoloģiskais un montāžas aprīkojums objektā

Objektā jāņem vērā darba aizsardzības prasības, lietojot darba aprīkojumu un strādājot augstumā saskaņā ar Ministru kabineta noteikumi Nr.526. (13.12.2002.) „Darba aizsardzības prasības, lietojot darba aprīkojumu un strādājot augstumā".

Veidot krāvumu uz jumta pārseguma ir stingri aizliegts, tajā skaitā arī atkritumu uzglabāšana ir stingri aizliegta.

3.1.4. =Materiālu piegāžu organizēšana būvlaukumā

Lielgabarīta materiālu piegādes objektā tiek organizētas ņemot vērā celtniecības – montāžas darbu grafiku, lai tiktu nodrošināta kravas izkraušana nekavējot celtniecības darbus.

4. BŪVDARBI

Objekta darbus ir paredzēts sākt ar sagatavošanas darbiem ēkas siltināmajai daļai. Saskaņā ar darba organizācijas shēmu tiek uzstādīti vārti, tiek ierīkots pagaidu objekta apgaismojums, uzstādītas sanitārās mobilās tualetes, celtniecības vagoniņi utt.

Skolas fasādes atjaunošanas process paredz:
Sagatavošanas darbus:
- *Būvlaukuma aprīkojums*
- *Telpu un logu aizsardzības izveide*

Demontāžas darbus:
- *Esošo logu, durvju demontāža saskaņā ar AR sadaļu risinājumiem*
- *Esošo elementu demontāža iekštelpās saskaņā ar AR sadaļu risinājumiem*

Fasādes un cokolsienu siltināšana:
- *Cokolsienu siltināšana*
- *Ārsienu siltināšana*
- *Esošās fasādes dekoratīvā apmetuma un krāsojuma atjaunošana*
- *Ailu aizpildījuma izbūve saskaņā ar AR sadaļas risinājumiem*

Detalizētos izbūves risinājumus skatīt būvprojekta grafiskajā daļā.

*4.1. **Būvdarbu kvalitātes nodrošināšana***

4.1.1. Saskaņā ar Ēku būvnoteikumiem, par būvdarbu kvalitāti ir atbildīgs būvdarbu veicējs. Būvdarbu kvalitātes kontroles sistēmu katrs būvuzņēmējs izstrādā atbilstoši savam profilam, veicamo darbu veidam un apjomam. Būvdarbu kvalitātes kontrole ietver:
1) būvdarbu veikšanas dokumentācijas, piegādāto materiālu, izstrādājumu būvdarbu veikšanas dokumentācijas, piegādāto būvizstrādājumu un konstrukciju, ierīču, mehānismu un līdzīgu iekārtu sākotnējo kontroli;
2) atsevišķu darba operāciju vai darba procesu tehnoloģisko kontroli;
3) pabeigtā (nododamā) darba veida vai būvdarbu cikla (konstrukciju elementa) noslēguma kontroli.
4.1.2. Pasūtītājs saskaņā ar MK noteikumu Nr. 500 "Vispārīgie būvnoteikumi" no 01.10.2014. XI. Nodaļas "Būvuzraudzība" prasībām būvdarbu kvalitātes kontrolei pieaicina būvuzraugu un iesniedz būvvaldē būvuzrauga saistību rakstu. Būvuzraugs pārstāv pasūtītāja tiesības un intereses būvdarbu veikšanas procesā, kā arī uzrauga, lai netiktu veiktas patvaļīgas atkāpes no akceptētā būvprojekta. Pirms būvdarbu uzsākšanas, izstrādāt būvuzraudzības plānu;
4.1.3. Būvniecības kontroli veic būvinspektoru reģistrā reģistrēts būvinspektors, kas ir saskaņā ar MK noteikumu Nr. 500 "Vispārīgie būvnoteikumi" no 01.10.2014. XIII. Nodaļu "Būvniecības kontrole un ekspluatācijas uzraudzība";
4.1.4. Autoruzraugs nodrošina būvprojekta autora tiesības īstenot būvprojekta autentisku realizāciju dabā, nepieļaujot būvniecības dalībnieku patvaļīgas atkāpes no akceptētā būvprojekta, kā arī saistošo normatīvo aktu un standartu pārkāpumus būvdarbu gaitā. Būvdarbu laikā autoruzraugs pārbauda būvobjekta arhitektonisko apjomu atbilstību būvprojekta arhitektūras risinājumiem, laicīgi pārbauda pielietoto konstrukciju, tehnoloģisko un citu iekārtu, būvizstrādājumu un materiālu atbilstību būvprojektam, nepieļaujot neatbilstošu konstrukciju, tehnoloģisko un citu iekārtu, būvizstrādājumu un materiālu iestrādāšanu būvē, ja tie nav pilnvērtīgi aizvietotāji būvprojekta paredzētajiem;
4.1.5. Visu konstruktīvo elementu parametriem jāatbilst projekta risinājumiem. Atkāpes nedrīkst pārsniegt pieļaujamās normas. Ja atkāpes pārsniedz pieļaujamās normas, tad pasākumi, lai to novērst, jāsaskaņo ar projektētāju;

4.1.6. veicot kvalitātes kontroli, tiek piedāvāta sekojoša darba shēma:

- *pirms realizācijas uzsākšanas, jāprecizē projektā dotie konstrukciju izmēri un parametri;*
- *Kontrole tiek veikta salīdzinot reālos un projektā dotos izmērus un paramterus;*
- *ja pārbaudāmās konstrukcijas un elementi neatbilst projektā dotiem parametriem, jāizstrādā pasākumu plāns un tehnoloģiskie risinājumi neatbilstību novēršanai;*
- *visi izmantojamie materiāli ir atbilstoši projektam. Izmantot materiālus, kas neatbilst projektā uzrādītajiem, bet ir tiem analogi, pieļaujams tikai pēc saskaņošanas ar projektētāju.*

4.1.7. Pabeigtos nozīmīgo konstrukciju elementus un segtos darbus pieņem ar pieņemšanas aktu. Nav pieļaujama nākamo darbu izpilde, ja pasūtītāja un būvuzņēmēja pārstāvji nav sastādījuši un darbu veikšanas vietā parakstījuši iepriekšējo segto darbu pieņemšanas aktu.

4.1.8. Ja būvdarbu veikšanas laikā veidojas pārtraukums, kura laikā iespējami ar aktu pieņemto segto darbu bojājumi, pirms darbu atsākšanas veicama atkārtota iepriekš veikto segto darbu kvalitātes pārbaude un sastādāms attiecīgs akts.

4.1.9. pēc objekta nodošanas ekspluatācijā, būvdarbu veicējs uzņemas garantijas saistības ar laiku, kurā atklājušos defektus dabu veicējs novērš par saviem līdzekļiem.

*5. **BŪV**OBJEKTA NODOŠANA*

Pēc būvdarbu pabeigšanas būvuzņēmējam jānovāc visi mehānismi, būvgruži, kas radušies būvniecības laikā, kā no būvlaukuma, tā arī no tam pieguļošās teritorijas, jāsakārto visas ieseguma virsmas, laukumi, zālāji.

Pirms objekta nodošanas ekspluatācijā jānotīra un jāsakārto atjaunojamās ēkas daļas fasādes, bortakmeņi un citas norobežojošās konstrukcijas. Telpām būvprojekta robežās jābūt izmazgātām un tīrām, jumta notekām iztīrītām.

Būvobjekts tiek nodots pasūtītājam saskaņā ar Būvniecības likumu (spēkā no 01.10. 2014.), MK noteikumiem Nr. 500 "Vispārīgie būvnoteikumi" (spēkā no 01.10.2014.) MK noteikumiem Nr.529 „Ēku būvnoteikumi" (spēkā no 01.10.2014.) un citiem spēkā esošiem normatīviem aktiem.

---

*6. **DROŠĪBAS TEHNIKAS PASĀKUMI***

Visus darbus jāveic atbilstoši valstī noteiktajiem likumdošanas aktiem – Darba likumam, Būvniecības likumam, Darba aizsardzības likumam, kā arī citiem noteikumiem un būvnormatīviem, kas reglamentē būvdarbu veikšanas, darba aizsardzības un ugunsdrošības normas.

Visiem strādniekiem un ITD jābūt apmācītiem darba aizsardzībā, ugunsdrošībā. Strādnieki drīkst uzsākt darbu tikai pēc darba aizsardzības instruktāžas saņemšanas. Ievadinstruktāžu saņem, kad nodibina darba tiesiskās attiecības, sākotnējo, atkārtoto un neplānoto instruktāžu saņem darba vietā.

Ar rīkojumu ir jānorīko atbildīgā persona, kura atbild par celtniecības darbu drošību.

Būvlaukuma bīstamās zonas un transporta kustības zonas ierobežo ar signāllentēm, jāuzstāda brīdinājuma zīmes. Diennakts tumšajos periodos pieļaujama celtniecības montāžas darbu veikšana pie darba vietas mākslīgā apgaismojuma, kas atbilst darba higiēnas un drošības prasībām.

Būvmateriālu izkraušanu veic, kravu pārvietojot vismaz 0,5 m augstumā virs ceļā sastopamajiem priekšmetiem, konstrukcijām.

Pārejās no vienas darba vietas uz citu jāizmanto ar norobežojumiem aprīkoti inventāri, pārejas tiltiņi, kāpņu laipas, kāpnes. Ejām jābūt 0,6 m platām, eju brīvajam augstumam jābūt vismaz 1,8 m.

Celtniecības laikā būvobjekta teritorijā jāierīko ugunsdzēsības stends, kurā ir spaiņi, laužņi, ķekši, cirvji, lāpstas, kaste ar smiltīm un ūdens muca. Atbilstoši noteikumiem jābūt noteiktam daudzumam ugunsdzēšamo aparātu.

Celtniecības laikā ir jāievēro individuālo aizsardzības līdzekļu lietošana.

7. VIDES AIZSARDZĪBAS NOSACĪJUMI (saskaņā ar Vispārīgiem būvnoteikumiem)

Būvdarbi ir jāorganizē un jāveic tā, lai kaitējums videi būtu iespējami mazāks. Vides un dabas resursu aizsardzības, sanitārajās un drošības aizsargjoslās būvdarbi organizējami un veicami, ievērojot tiesību aktos noteiktos ierobežojumus un prasības.

Ūdens atklātās novadīšanas veids un novadgrāvju sistēma jāparedz darbu veikšanas projektā.

Nepieļaut apkārtnes piegružošanu ar būvgružiem, piesārņošanu ar atkritumiem. Pēc celtniecības darbu pabeigšanas būvgruži izvedami un nododami pārstrādei saskaņā ar saistošajiem noteikumiem.

8. DARBA AIZSARDZĪBAS PLĀNS UN UGUNSDROŠĪBAS RISINĀJUMI PROJEKTA IZPILDES POSMĀ

Objektā ar rīkojumu ir jābūt nozīmētam atbildīgam speciālistam par darba drošības noteikumu stingru ievērošanu veicot būvniecības darbus. Būvniecības laikā būvlaukumā veikt ugunsdrošības pasākumus atbilstoši normatīvajām prasībām.

Norīkot atbildīgo personu, kura sekos, lai būvniecības laikā bīstamā zonā neatrastos nepiederošās personas.

Norīkot atbildīgo personu par darba mašīnu kustību būvlaukumā – iebraukšana un izbraukšana. Viņam ir jākoordinē būvtehnikas un gājēju kustība būvniecības laikā.

Objektā jāņem vērā darba aizsardzības prasības, lietojot darba aprīkojumu un strādājot augstumā saskaņā ar MK Nr. 526 "Darba aizsardzības prasības, lietojot darba aprīkojumu un strādājot augstumā".

Būvkonstrukciju un inženierkomunikāciju iekārtu montāžas laikā visus signālus celtņa vadītājam, kā arī strādniekiem, kuri tur atsaites un pieņem elementus, drīkst dot tikai viena persona, kura vada konstrukciju pacelšanas un demontāžas darbus. Šī persona ir ar derīgu stropētāja apliecību. Būvkonstrukciju montāžai lieto vienotu signalizācijas sistēmu, kas ir obligāts noteikums drošai darbu veikšanai. Celtnieku brigādi instruēt drošības tehnikā un iepazīstināt ar darbu veikšanas projektu dotajam etapam, kā arī norunāt signālu padošanas kārtību un nozīmi.

Līdz darbu sākumam jāizstrādā Darba veikšanas projektu, kurā detalizēti izstrādā būvdarbu veikšanas metodes, norādes mehānismu darba shēmas, darbietilpību, strādnieku brigādes sastāvs, nepieciešamos piederumus un inventāru, darba vietas organizāciju, būvdarbu veikšanas secību pa iecirkņiem, tvērieniem, drošības tehnikas noteikumus utt.

Visu konstrukciju un kravu pacelšanu veikt tikai būvlaukuma robežās. Stingri aizliegts pārvietot kravu zonā, kur gaisā atrodas elektrotīkli. Aizliegts strādāt vienā tvērienā vairākos posmos, kuros notiek konstrukciju nostiprināšana vai pārvietošana ar mehānismu palīdzību. Celtņa un mehānismu vadītājam izsniegt norīkojumu darbam ierobežotajos manevrēšanas apstākļos, kurā ir minēts, ka aizliegts iznest kravu ārpus bīstamās zonas zīmes, kā arī aizliegts kravas izvirzījumam atrasties ārpus būvlaukuma teritorijas, kā arī aizliegts izvirzīt izlici ar kravu tālāk kā 3m rādiusā no blakus esošās ēkas, kur var atrasties cilvēki.

Saskaņā MK noteikumu Nr. 238 "Ugunsdrošības noteikumi" prasībām, būvlaukumā uzstādīt uguns dzēšamos aparātus. Ugunsdzēsības stends ir paredzēts saskaņā ar DOP grafiskiem rasējumiem. Ierīkot evakuācijas izejas – kāpnes. Darba vietas, evakuācijas ejas un pieejas darba vietām regulāri tīrīt un uzturēt kārtībā. Ugunsdzēsības transporta iebraukšana apbūves gabala teritorijā ir nodrošināta caur manuāli veramiem vārtiem 3,8m platībā, pārvietošanās zemes gabalā ir nodrošināta pa 3.5m platiem pagaidu ceļiem.

Stingri aizliegts pārvietot kravu zonā, kur gaisā atrodas elektrotīkli. Aizliegts strādāt vienā tvērienā vairākos posmos, kuros notiek konstrukciju nostiprināšana vai pārvietošana ar mehānismu palīdzību.

Pagaidu būves un būvmateriālu uzglabāšanas laukumus izvietotas ne tuvāk par 6 m no būvējama un uzbūvēta objekta, izņemot gadījumu, ja to izvieto pie objekta konstrukcijas, kura būvēta no degtnespējīgiem (ugunsreakcijas klase A1) materiāliem.

Būvobjektu nodrošina ar ugunsgrēka izziņošanas ierīcēm un evakuācijas ceļiem nodarbināto evakuācijai. Evakuācijas ceļus nodrošina ar apgaismojumu. Būves sastatnes pa būves perimetru ik pēc 50 m aprīko ar sastatņu kāpnēm.

Būvobjektu nodrošināt ar ugunsdzēsības aparātiem un inventāru atbilstoši Ugunsdrošības noteikumu 5.pielikuma prasībām.

Ugunsbīstamie darbi būvobjekta telpās un būvlaukumā veicami atbilstoši Ugunsdrošības noteikumu 11.sadaļas prasībām. Jānodrošina ugunsbīstamo darbu vietu kontrole vismaz 4 stundas pēc ugunsbīstamo darbu beigām.

Ugunsbīstamo darbu veicējam ir jābūt normatīvajos aktos noteiktajā kārtībā iegūta atbilstoša kvalifikācija, un tas ir speciāli instruēts ugunsbīstamo darbu veikšanai.

Ugunsbīstamo darbu vietas nodrošināt ar ugunsdzēsības līdzekļiem atbilstoši Ugunsdrošības noteikumu 5.pielikuma prasībām.

Vietu, kur paredzēts veikt ugunsbīstamo darbu, 5 m attālumā atbrīvot no degtspējīgiem materiāliem. Ja vietu, kur paredzēts veikt ugunsbīstamo darbu, 5 m attālumā nav iespējams atbrīvot no degtspējīgiem materiāliem, tos aizsargāt no aizdegšanās.

Veicot ugunsbīstamos darbus, aizliegts:

- *metināt, griezt, lodēt un karsēt konstrukcijas un izstrādājumus, ja uz tiem ir nenožuvuši degtspējīgu šķidrumu pārklājumi*
- *metināt, griezt, lodēt un karsēt metāla daudzslāņu konstrukcijas, kas pildītas ar degtspējīgu (ugunsreakcijas klase C-s2,d1; D-s2,d2; D-s1; E; E-d2; F) siltumizolāciju;*
- *lietot apģērbu un cimdus ar eļļas, taukvielu vai degtspējīgu šķidrumu traipiem;*
- *novietot degvielu tuvāk par 10 m no ugunsbīstamo darbu veikšanas vietas;*
- *elektrometināšanā par atpakaļvadu izmantot zemējuma tīklu, kā arī objekta inženiertīklu un tehnoloģisko iekārtu metāla konstrukcijas.*

BŪVLAUKUMA ORGANIZĀCIJAS SHĒMA
M 1:500

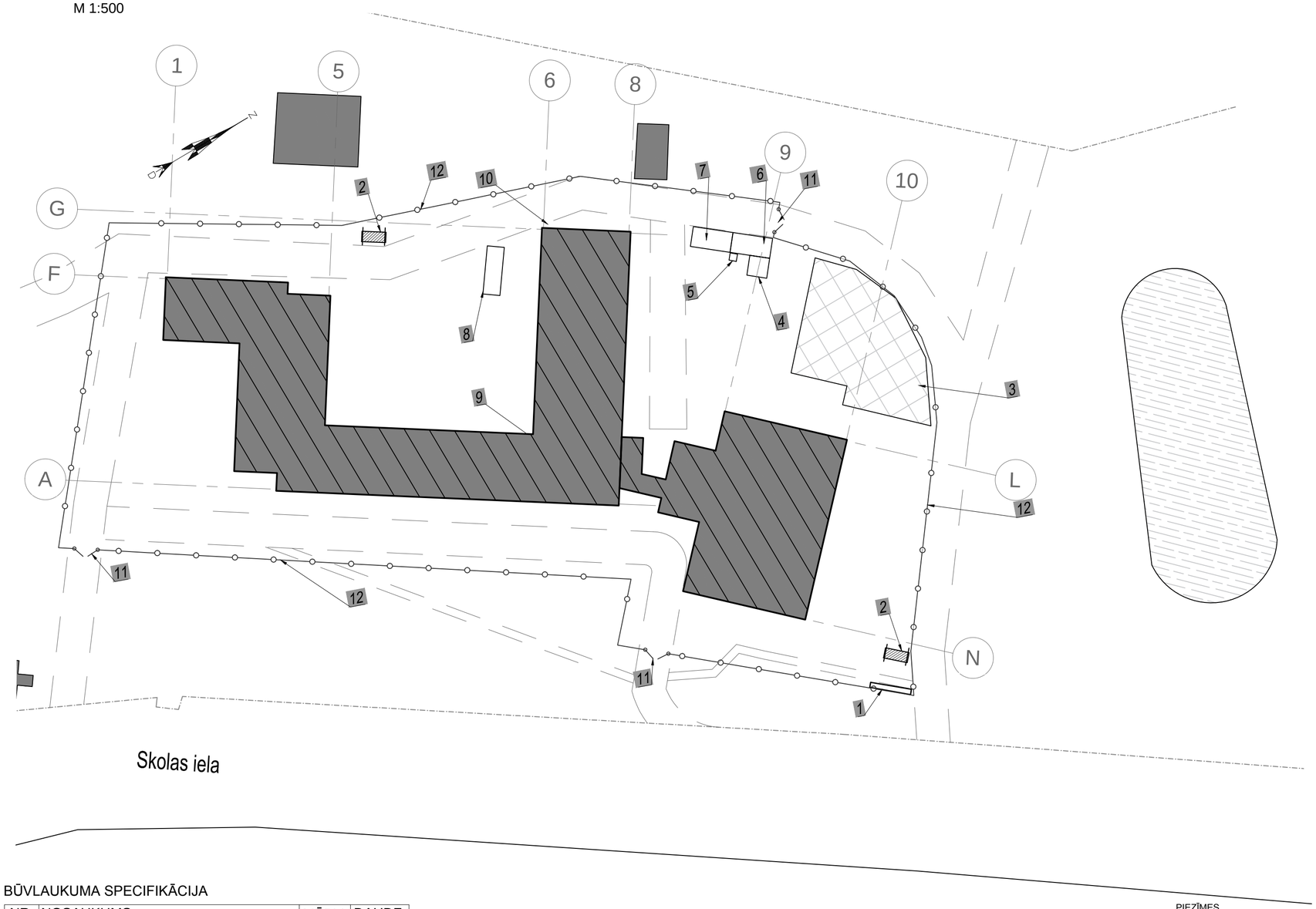

OBJEKTA IZVIETOJUMA SHĒMA

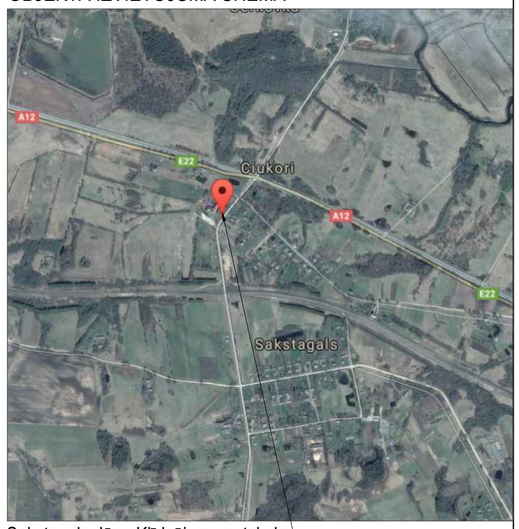

Sakstagala Jāņa Klīdzēja pamatskola

BŪVLAUKUMA SPECIFIKĀCIJA

NR.	NOSAUKUMS	MĒRV.	DAUDZ.
1	Būvtāfele	gab.	1
2	Ugunsdzēsības panelis	gab.	2
3	Būvmateriālu novietne 320m²	gab.	1
4	Instrumentu noliktava	gab.	1
5	Biotualete	gab.	1
6	Būvdarbu vadītāja konteinertipa kabinets	gab.	1
7	Strādnieku konteinertipa ģērbtuve	gab.	1
8	Būvgružu konteiners	gab.	1
9	Ūdens izvads	gab.	1
10	Elektrības izvads	gab.	1
11	Vārti 3.5m	gab.	3
12	Pagaidu žogs	m	363

PIEŅEMTIE APZĪMĒJUMI:

- Siltināmā pamatskolas ēka
- Esošās ēkas
- Esošie piebraucamie ceļi un gājēju ceļi
- Esošais dīķis

PIEZĪMES.

1. Pirms uzsākt jebkurus būvdarbus, būvuzņēmēja pienākums ir iegūt visu informāciju par esošajām virszemes un pazemes konstrukcijām.
2. Būvtāfeles rasējums iztrādājams būvdarbu organizācijas projekta ietvaros pēc visu būvprocesa dalībnieku precizēšanas. Būvtāfeles gabarīti, materiāls, kā arī attēlojamā informācija - atbilstoši spēkā esošajiem noteikumiem.
3. Organizējot būvlaukumu, jānosaka bīstamās zonas darbiniekiem, kuras jāapzīmē ar drošības zīmēm un uzrakstiem pēc noteiktas formas.
4. Pirms būvdarbu uzsākšanas, teritorija jānorobežo ar pagaidu žogu.
5. Veicot būvdarbus, nav pieļaujama apkārtējās vides piesārņošana ar būvgružiem vai noteکūdeņiem.

SIA "Būvdizains", Ģertrūdes iela 2, 1. korp., Rīga Tālrunis: +371 67315066				PASŪTĪTĀJS: Rēzeknes novada pašvaldība Atbrīvošanas aleja 95A, Rēzekne, LV-4601	ARH. NR. BD06-2017
				OBJEKTS: Sakstagala Jāņa Klīdzēja pamatskolas ēkas fasādes vienkāršotā atjaunošana	STADIJA
				ADRESE: Skolas ielā 13, Ciukori, Sakstagala pagasts, Rēzeknes novads	BP
BŪVPROJ.VAD. AR.DAĻAS VAD.	A.Tereško		03.07.2017.	ZĪMĒJUMS: BŪVLAUKUMA ORGANIZĀCIJAS SHĒMA 1:500	DOP-1
IZSTRĀDĀJA	D.Zeps		03.07.2017.		

Formāts A2